VERITAS®

SCHMETZ INSIDE

Instrukcja obsługi

www.facebook.com/veritassewing

www.instagram.com/veritassewing

www.veritas-sewing.com

Szanowny Kliencie!

Gratulujemy zakupu komputera do szycia. Zakupiony produkt charakteryzuje się wysoką jakością i został wykonany z największą starannością. Prawidłowe serwisowanie zapewni użytkowanie produktu przez wiele lat.

Przed pierwszym użyciem prosimy o przeczytanie instrukcji obsługi, zwracając szczególną uwagę na instrukcje bezpieczeństwa.
Osoby niezaznajomione z niniejszą instrukcją obsługi nie mogą korzystać z urządzenia.

W niniejszej instrukcji obsługi znajduje się wszystko, co należy wiedzieć o możliwych zastosowaniach komputera do szycia. Jeżeli jakieś pytania pozostały bez odpowiedzi, uprzejmie prosimy o zwrócenie się z nimi do swojego sprzedawcy.

Życzymy wiele przyjemności i sukcesów w szyciu!

Pytania dotyczące maszyny, serwisowania i obsługi klienta

KONTAKT
KONTAKT

www.veritas-sewing.com/en/service

Ważne instrukcje dotyczące bezpieczeństwa

Podczas użytkowania urządzenia elektrycznego należy zawsze przestrzegać podstaw bezpieczeństwa. Należy przeczytać dokładnie tę instrukcję obsługi przed rozpoczęciem użytkowania komputera do szycia oraz zachować ją do późniejszego użycia.

NIEBEZPIECZEŃSTWO – Aby ograniczyć ryzyko porażenia prądem elektrycznym:

1. Komputera do szycia nie wolno nigdy pozostawiać bez nadzoru, jeżeli jest podłączony do sieci.
2. Niniejsze urządzenie należy zawsze odłączać z gniazdka od razu po zakończeniu użytkowania lub przed czyszczeniem.

OSTRZEŻENIE – Aby ograniczyć ryzyko oparzeń, pożaru, porażenia prądem elektrycznym lub obrażenia osób:

1. Elektryczne urządzenia nie są zabawkami dla dzieci. Dzieci muszą znajdować się pod nadzorem, aby zapobiec zabawie komputerem do szycia. Prosimy o zwiększenie uwagi, jeżeli komputer do szycia jest używany przez dzieci lub w pobliżu dzieci.
2. Ten komputer do szycia musi być używany tylko w sposób, jak opisano w niniejszej instrukcji. Akcesoria muszą być używane tylko, jeżeli odpowiadają opisowi w niniejszej instrukcji obsługi i rekomendacjom producenta, w przeciwnym razie urządzenie może zostać uszkodzone.
3. Nigdy nie używać komputera do szycia, jeżeli kabel lub złącze są uszkodzone, nie działają właściwie lub bezusterkowo, po upuszczeniu lub uszkodzeniu bądź po kontakcie z wodą. W każdym z tych przypadków należy zanieść komputer do szycia do najbliższego autoryzowanego sprzedawcy lub do centrum serwisowego, aby go sprawdzić i naprawić lub wyregulować części elektryczne bądź mechaniczne.
4. Nigdy nie używać komputera do szycia z zablokowanymi otworami wentylacyjnymi. Nie dopuścić, aby do otworów wentylacyjnych urządzenia, jak również pedału nożnego dostały się kłaczki, pył i odpady z odzieży.
5. Trzymać palce z dala od wszystkich ruchomych części. Prosimy o zwiększenie uwagi w pobliżu igły do szycia. Ruchome części, takie jak igła, podnośnik stopki itp., są szczególnie niebezpieczne dla dłoni i palców. Podczas użytkowania maszyny należy ciągle obserwować obszar szycia. Regulacja maszyny, np. zmiana igły, nawlekanie, zakładanie szpulki lub zmiana stopki, mogą być wykonywane tylko, gdy maszyna jest wyłączona (wyłącznik główny ustawiony na „O").
6. Zawsze odłączać komputer do szycia od zasilania podczas przeprowadzania konserwacji zgodnie z instrukcją, np. gdy pokrywa jest zdjęta, urządzenie jest oliwione odp. czyszczone lub gdy wymieniana jest żarówka. Oznacza to wyjęcie wtyczki. Wtyczkę wyjmować również, gdy urządzenie jest przenoszone lub nieużywane.
7. Aby wyłączyć, ustawić wyłącznik na „O" i wyjąć wtyczkę. Zawsze wyjmować wtyczkę z gniazdka, gdy maszyna pozostawiana jest bez nadzoru, aby zapobiec obrażeniom spowodowanym przypadkowym włączeniem.
8. Aby wyjąć wtyczkę z gniazdka, nie ciągnąć za przewód. Do rozłączania zawsze używać tylko wtyczki, nie przewodu.
9. Przewód zasilania nie może wisieć na rogach lub krawędziach ani być zgnieciony (ryzyko porażenia prądem!). Umieścić przewód w taki sposób, aby nikt się o niego nie potknął.
10. Zawsze używać pokrywy płytki igłowej dołączonej do tego komputera do szycia. Używanie złej pokrywy płytki igłowej może spowodować złamanie igły.
11. Nie używać wykrzywionych ani złamanych igieł.
12. Zawsze używać urządzenia na suchym, stabilnym i równym

blacie roboczym. Przechowywać z dala od gorących powierzchni i otwartego ognia.

13. Nie szarpać ani nie pruć tkaniny podczas szycia – może to zbytnio wygiąć igłę, powodując jej złamanie.
14. Nie umieszczać ani nie upuszczać żadnych przedmiotów w otwory komputera do szycia.
15. Nie używać komputera do szycia na zewnątrz.
16. Nie używać komputera do szycia w pomieszczeniach, w których używane są paliwa (np. aerozole) lub tlen.
17. W normalnych warunkach operacyjnych ciśnienie akustyczne / poziom hałasu wynosi 75 dB(A).
18. Wyłączyć komputer do szycia i wyjąć wtyczkę, jeżeli nie działa on prawidłowo.
19. Nigdy nie umieszczać jakichkolwiek przedmiotów na pedale nożnym!
20. Urządzenie nie jest przeznaczone do użytku przez osoby (w tym dzieci) o ograniczonych zdolnościach fizycznych, sensorycznych i umysłowych oraz osoby bez wiedzy i umiejętności, chyba że są nadzorowane lub zostały dokładnie poinstruowane na temat bezpiecznego użytkowania urządzenia i wynikających z tego ryzyk przez osobę odpowiedzialną za ich bezpieczeństwo.
21. Dzieci muszą znajdować się pod nadzorem, aby zapobiec zabawie urządzeniem.
22. Nigdy nie używać urządzenia w mokrym stanie lub otoczeniu.
23. Nigdy nie zanurzać urządzenia w wodzie lub innych płynach (ryzyko porażenia prądem elektrycznym!).
24. Urządzenie podłączać tylko do prądu przemiennego (100–240 V).
25. Zalecamy używanie wyłącznika różnicowoprądowego z urządzeniem.
26. Komputer do szycia wyposażony jest w oświetlenie LED. Jeżeli oświetlenie LED jest uszkodzone, musi zostać naprawione przez producenta lub jego serwis obsługi klienta, aby uniknąć niebezpieczeństwa.
27. Maszynę do szycia wolno stosować tylko z typem regulatora stopki C-9000.
28. Jeżeli kabel połączeniowy podłączony do pedału nożnego jest uszkodzony, musi zostać wymieniony przez producenta lub jego serwis obsługi klienta bądź podobnie wykwalifikowaną osobę, aby uniknąć niebezpieczeństwa.
29. Przechowywać niniejszą instrukcję obsługi w odpowiednim miejscu w pobliżu urządzenia. Podczas przekazywania urządzenia osobie trzeciej przekazać również tę instrukcję obsługi.

PRZECHOWYWAĆ UWAGI DOTYCZĄCE BEZPIECZEŃSTWA W BEZPIECZNYM MIEJSCU.

Ten komputer do szycia przeznaczony jest tylko do użytku domowego.

Treść

Ważne instrukcje dotyczące bezpieczeństwa 4–5
Główne części maszyny 7
Przyciski sterowania maszyną 8–9
Ekran LCD 10
Przegląd ściegów 11
Akcesoria 12
Przed pierwszym użyciem 13
Podłączanie maszyny do źródła zasilania 14
Mocowanie stopki 15
Nawijanie szpulki 16–17
Wkładanie szpulki 18
Nawlekanie górnej nici 19–20
Używanie nawlekacza igły 21
Podciąganie dolnej nici 22
Regulacja 23
- Cięcie nici 23
- Dwuetapowy podnośnik stopki 23
- Regulacja docisku stopki 23

Rozpoczęcie szycia 24
- Przycisk uruchomienia/zatrzymania 24
- Regulacja stopki 24

Naprężanie nici 25
Karta stopki 26–27
Dopasowywanie igły/tkaniny/nici 28
Wymiana igły 29
Podnoszenie lub opuszczanie transporterów 29
Regulacja balansu wzoru 30
Przyciski obsługi 31–36
- Przycisk uruchomienia/zatrzymania 31
- Przycisk przecinaczki do nici 31
- Przycisk szycia wstecznego (transport wsteczny) 32
- Przycisk automatycznej blokady 32
- Przycisk pozycji nici góra/dół 33
- Przycisk regulacji szerokości ściegu 34
- Przyciski regulacji długości ściegu 35
- Przycisk wyboru trybu 35
- Przycisk lustra 36
- Bezpośredni tryb do wyboru 83 standardowych ściegów 37
- Przyciski liczbowe do wyboru wzorów i ozdobnych ściegów 38

Porady krawieckie 39–40
- Narożniki szycia 39
- Szycie wsteczne 39
- Swobodna ręka 39
- Montaż rozsuwanego stołu 40
- Szycie ciężkich tkanin 40

Zmiana pozycji igły 41
Zmiana długości ściegu 41
Ściegi zygzakowe 42
Ściegi elastyczne 43
Stopka do obrzucania 44
Ściegi kryte 45
Przyszywanie guzików 46
Szycie dziurki na guziki 47–50
- Wykonywanie dziurek na guziki ze sznurka 50

Ścieg ryglowy 51
Ścieg oczkowy 52
Ścieg do cerowania 53–54
Wszywanie zamka błyskawicznego 55–56
Wszywanie zachodzącego na siebie zamka błyskawicznego 56
Obrębianie zwężeń 57
Wszywanie sznurka 58
Szycie ściegów satynowych 59
Prowadnica do brzegów/pikowania 60
Marszczenie 61
Marszczenie 62
Szycie z wolnej ręki (haftowanie, cerowanie, naszywanie monogramów) 63–64
Stopka chodząca 65
Mereżka 66
Stebnowanie ozdobne 67
Ścieg muszelkowy 68
- Brzeg muszelkowy 68
- Obrębianie muszelkowe 68

Odbicie lustrzane 69
Używanie igły bliźniaczej 70
Pamięć 71–73
Funkcje ostrzegania 74
Wyświetlacz komunikatów z instrukcjami 74
Dźwięk brzęczyka 75
Konserwacja 76
- Czyszczenie ekranu 76
- Czyszczenie powierzchni maszyny do szycia 76
- Czyszczenie haczyka 76

Przewodnik rozwiązywania problemów 77
Utylizacja 78

Główne części maszyny

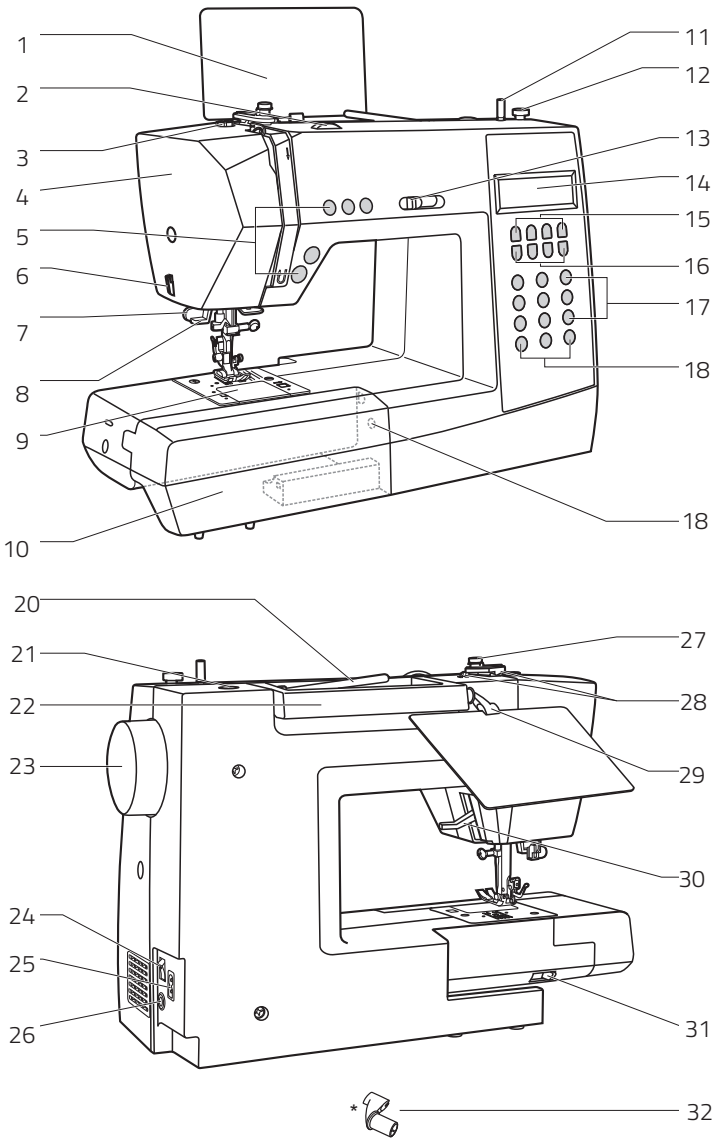

Główne części maszyny

1 Płyta wzorów ściegów (płyta w ten sposób, zaczep jest w pudełku z akcesoriami)
2 Pokrętło naprężacza
3 Prowadnica nici ze szpulki
4 Płyta czołowa
5 Przyciski obsługi (A)
6 Przecinaczka do nici
7 Dźwignia dziurki na guziki
8 Automatyczny nawlekacz igły
9 Pokrywa płytki igłowej
10 Stół krawiecki i pudełko z akcesoriami
11 Wrzeciono nawijacza szpulki
12 Ogranicznik nawijacza szpulki
13 Dźwignia regulacji ograniczenia prędkości
14 Ekran LCD
15 Przyciski obsługi (B)
16 Przyciski pamięci (C)
17 Przyciski wyboru (D)
18 Przyciski obsługi (B)
19 Pokrętło regulacji wzoru
20 Poziomy trzpień szpulki
21 Otwór na pomocniczy trzpień szpulki
22 Uchwyt
23 Koło zamachowe
24 Wyłącznik główny
25 Gniazdo przewodu zasilania
26 Złącze regulatora stopki
27 Prowadnica nici ze szpulki
28 Górna prowadnica nici
29 Otwór do zatrzaskiwania płyty wzorów ściegów*
30 Podnośnik stopki
31 Dźwignia transportera dolnego
32 Zaczep płyty wzorów ściegów znajduje się w pudełku z akcesoriami, montaż opisano na stronie 25.

Przyciski sterowania maszyną

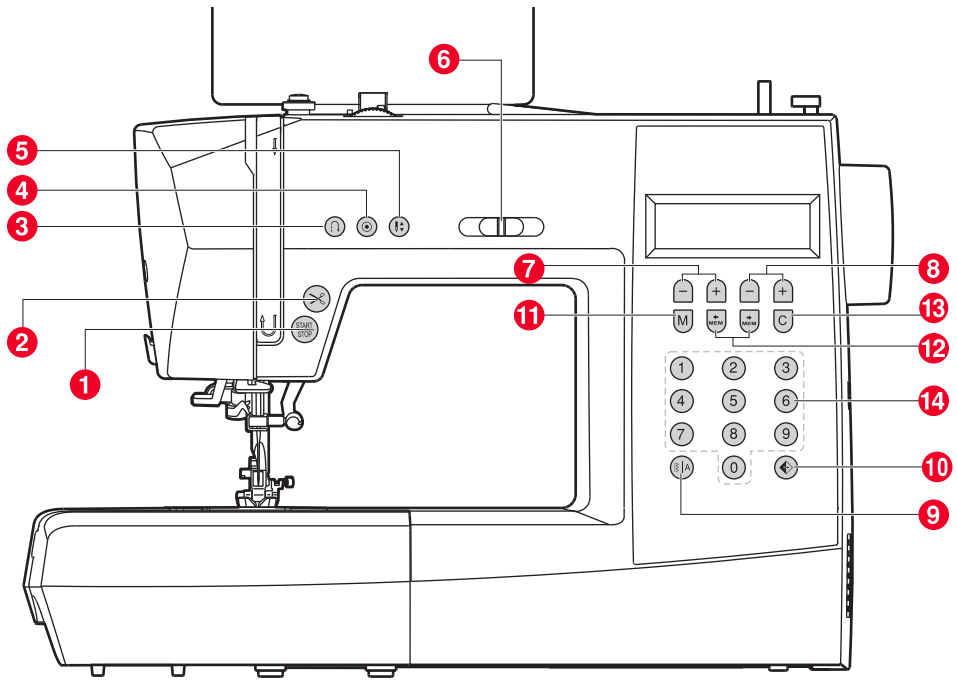

A. Przyciski obsługi (patrz strona 67)

1 Przycisk uruchomienia/zatrzymania
Naciśnięcie tego przycisku uruchamia lub zatrzymuje maszynę.

2 Przycisk przecinaczki do nici
Naciśnięcie tego przycisku po zakończeniu szycia powoduje odcięcie nici przez maszynę.

3 Przycisk wsteczny
Przytrzymanie tego przycisku powoduje szycie ściegów wstecznych lub ściegów wzmacniających z niewielką prędkością.

4 Przycisk automatycznej blokady
Przytrzymanie tego przycisku powoduje szycie stebnówek bezpośrednio lub na końcu aktualnych wzorów i automatyczne zatrzymanie.

5 Przycisk pozycji igły w górę / w dół
Naciśnięcie tego przycisku powoduje przesunięcie igły do pozycji górnej lub dolnej. Igła zostanie zaprogramowana do zatrzymania się w wybranej pozycji do czasu ponownego naciśnięcia przycisku. Odpowiedni symbol zapala się na ekranie LCD.

6 Dźwignia regulacji ograniczenia prędkości
Przesunięcie tej dźwigni zmienia prędkość szycia.

B. Przyciski obsługi (patrz strona 75)

7 Przyciski regulacji długości ściegu
Nacisnąć przycisk, aby wyregulować zaprogramowaną wstępnie długość ściegu.

8 Przyciski regulacji szerokości ściegu
Nacisnąć przycisk, aby wyregulować szerokość ściegu.

9 Przycisk wyboru trybu wzoru/ściegu
Po naciśnięciu tego przycisku nastąpi przełączenie na tryb „bezpośredni", w którym można bezpośrednio wybrać jeden z 10 standardowych ściegów przez naciśnięcie klawisza lub przełączyć na tryb liczbowy „Wzory", w którym można wybrać ściegi i wzory ogólne lub ozdobne za pomocą przycisków liczbowych (wybór z 90 różnych opcji). Patrz strona 25 „Przegląd ściegów" lub płyta wzorów ściegów.

10 Przycisk lustra
Nacisnąć ten przycisk, aby zobaczyć wzór odbity.

Przyciski sterowania maszyną

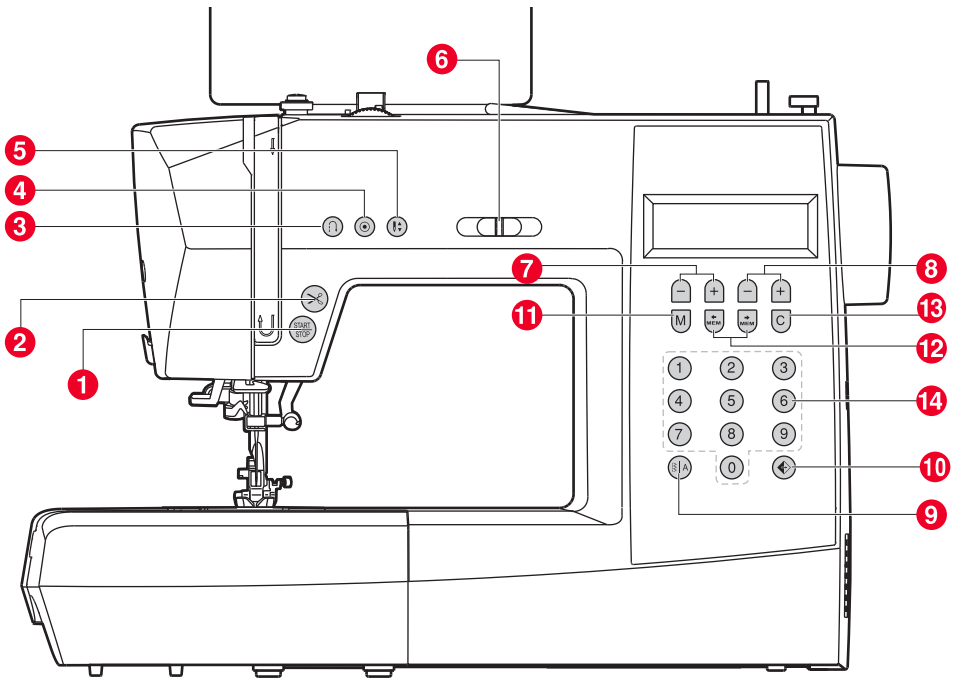

C. Przyciski pamięci (patrz strona 83)

11 Przycisk pamięci
Nacisnąć przycisk M, aby przejść lub zapisać utworzoną kombinację wzorów w pamięci.

12 Przyciski strzałek
Nacisnąć przycisk lub , aż wyświetli się aktualny numer ściegu.

13 Przycisk kasowania
Jeżeli wybrany lub zapisany w pamięci zostanie nieprawidłowy wzór, naciśnięcie przycisku C skasuje go.

D. Przyciski obsługi (patrz strona 85)

14 Natychmiastowy dostęp do bezpośredniego wzoru (10 standardowych ściegów; do wyboru trybu „bezpośredniego“) lub nacisnąć przyciski liczbowe w trybie wzoru ozdobnego , aby wybrać jeden z 99 wzorów ozdobnych lub nacisnąć przyciski liczbowe w trybie wielkich liter , aby wybrać literę.

Ekran LCD

Znaczenie symboli

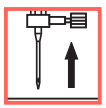

Podniesienie igły

Podniesienie stopki

Opuszczenie stopki

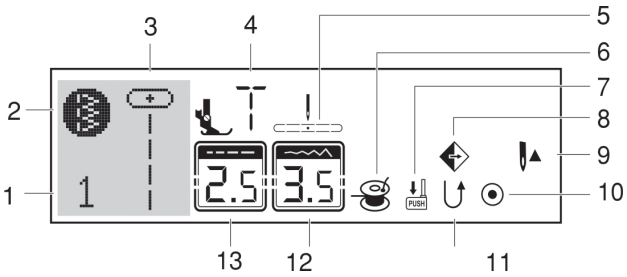

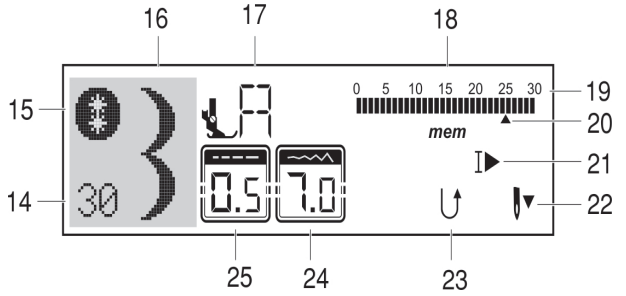

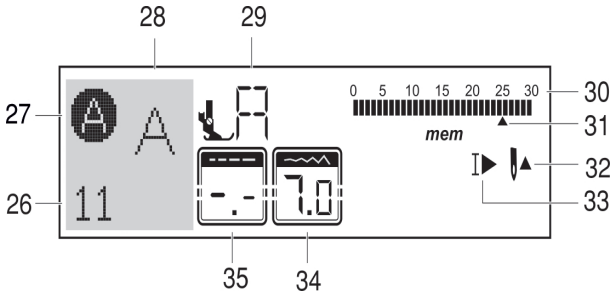

Wzór bezpośredni

1 Numer wzoru
2 Bezpośredni tryb do wyboru standardowych ściegów
3 Wzór
4 Sugerowana stopka
5 Pozycja igły
6 Nawijanie szpulki
7 Dźwignia dziurki na guziki
8 Lustro
9 Igła w górę
10 Automatyczna blokada
11 Szycie wsteczne
12 Szerokość ściegu
13 Długość ściegu

Wzór

14 Numer wzoru
15 Tryb wzoru
16 Wzór
17 Sugerowana stopka
18 Tryb pamięci
19 Całkowita liczba jednostek
20 Numer aktualnej jednostki
21 Automatyczne zatrzymanie
22 Igła w dół
23 Szycie wsteczne
24 Szerokość ściegu
25 Długość ściegu

Alfabet

26 Numer wzoru
27 Tryb alfabetu
28 Wzór
29 Sugerowana stopka
30 Całkowita liczba jednostek
31 Numer aktualnej jednostki
32 Igła w górę
33 Automatyczne zatrzymanie
34 Szerokość ściegu
35 Długość ściegu

Przegląd ściegów

Standardowe ściegi w trybie bezpośrednim

Grupa B wzorów ściegów przez tryb wzorów.
(Ściegi i wzory ozdobne oraz ogólne.

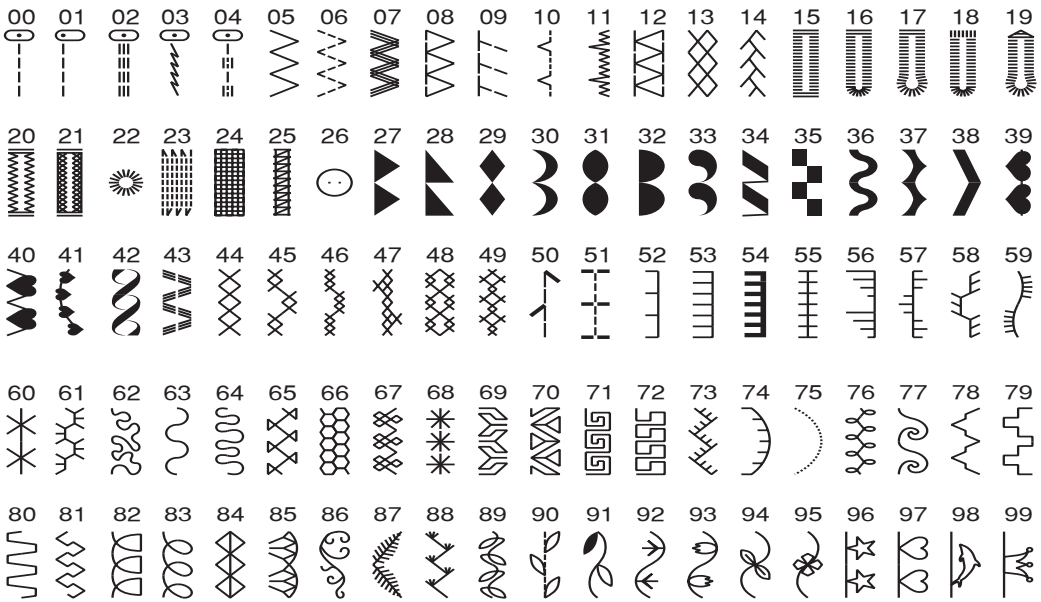

UWAGA: czerwona sekcja w niektórych tabelach oznacza pojedynczą jednostkę każdego ściegu.

Wzory ściegów w trybie alfabetu.

Akcesoria

Akcesoria standardowe

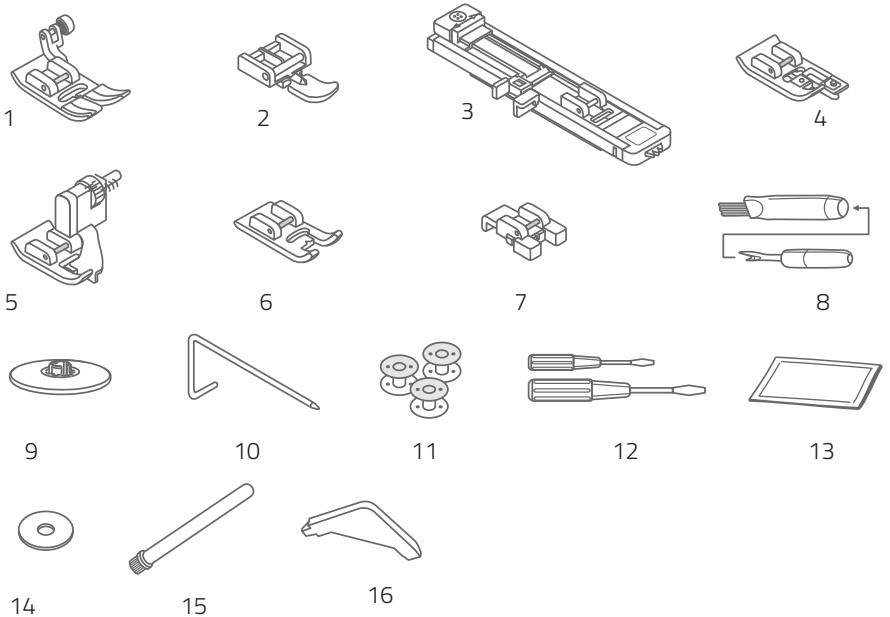

Opcjonalne

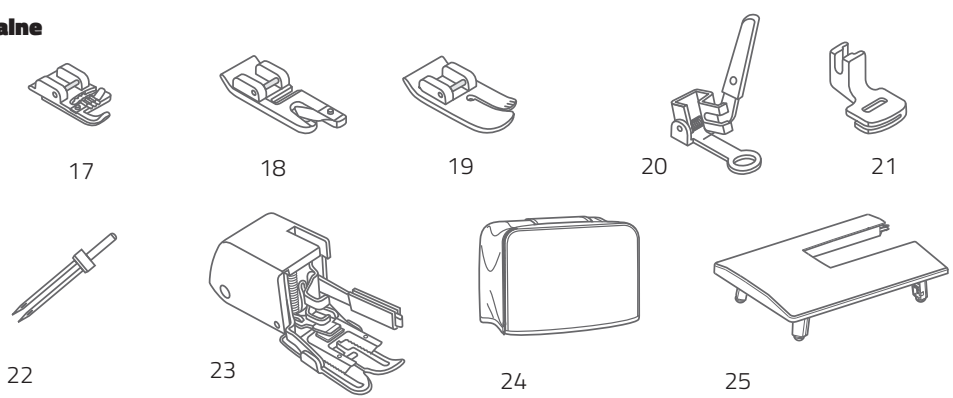

Akcesoria standardowe

1 Stopka uniwersalna
2 Stopka do zamków
3 Stopka do dziurek na guziki
4 Stopka do obrzucania
5 Stopka do ściegu krytego
6 Stopka do ściegów satynowych
7 Stopka do przyszywania guzików
8 Szczotka/prujka
9 Uchwyt szpulki
10 Prowadnica do brzegów/pikowania
11 Szpulka (3 szt.)
12 Śrubokręt (duży i mały)
13 Zestaw igieł
14 Trzpień szpulki do filcu
15 Pomocniczy trzpień szpulki
16 Śrubokręt L

Opcjonalne

17 Stopka do wszywania sznurka
18 Stopka do rąbka zwijanego
19 Stopka do pikowania
20 Stopka do cerowania/haftowania
21 Stopka do marszczenia
22 Igła bliźniacza
23 Stopka chodząca
24 Osłona przeciwpyłowa maszyny do szycia
25 Stół rozsuwany

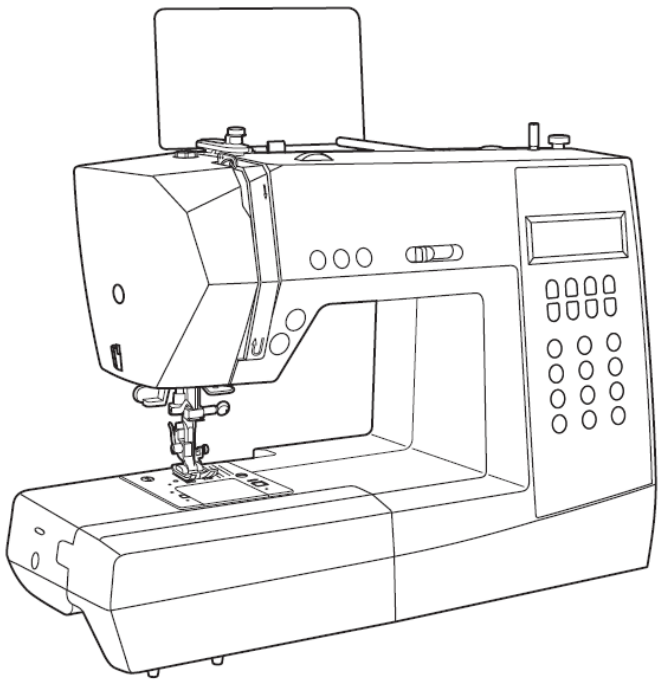

Przed pierwszym użyciem

Należy pamiętać, że nieprawidłowe używanie prądu elektrycznego może mieć skutki śmiertelne. Dlatego należy przeczytać zasady bezpieczeństwa na stronie 8 oraz poniższe środki ostrożności:

- Upewnić się, że dzieci nie będą miały możliwości zabawy maszyną do szycia!
- Igła ruchoma jest zagrożeniem bezpieczeństwa, nie dotykaj!
- Działania w obszarze ruchu igły, stopki i płytki igłowej należy wykonywać tylko przy wyłączonej maszynie (ustawienie przełącznika zasilania na „O").
- Szpulkę na nici wyjmować i wymieniać tylko wtedy, gdy urządzenie jest wyłączone (ustawienie przełącznika zasilania na „O").
- Kluczowe znaczenie dla płynnego szycia ma zwłaszcza prawidłowe włożenie szpulki i jej nici oraz nawlekanie górnej nici. Zwrócić na to szczególną uwagę oraz postępować krok po kroku zgodnie z opisem.

Ustawienie urządzenia do działania

Pudełko z akcesoriami znajduje się w stole rozsuwanym. Można wyciągnąć stół rozsuwany w lewo. W nim znajduje się zaczep do płyty wzorów ściegów. Popchnąć zaczep w uchwyt urządzenia na bok i popchnąć płytę do gniazda zaczepu.

Źródło zasilania

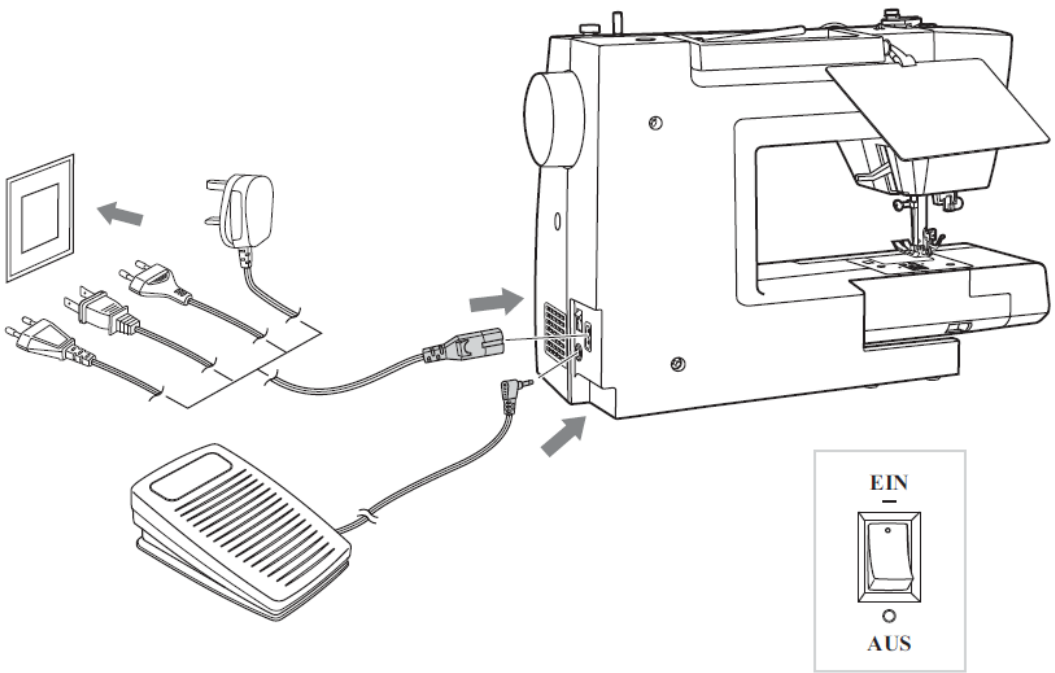

PRZESTROGA: jeżeli maszyna nie jest używana oraz przed wkładaniem i wyjmowaniem części (np. zmianą igły) zawsze należy się upewnić, że maszyna jest odłączona od źródła zasilania i główny przełącznik jest włączony („O").

Podłączanie maszyny do źródła zasilania

Przed podłączeniem źródła zasilania należy się upewnić, że napięcie i częstotliwość przedstawione na maszynie odpowiadają zasilaniu elektrycznemu.

1. Ustawić maszynę na stabilnej powierzchni.
2. Podłączyć regulator stopki do złącza.
3. Podłączyć przewód liniowy do maszyny, wkładając wtyczkę 2-otworową do gniazda przewodu zasilania.
4. Podłączyć wtyczkę kabla zasilania do gniazdka elektrycznego.
5. Przestawić przełącznik zasilania do pozycji „–" (WŁ.).
6. Lampa szycia zapali się po włączeniu przełącznika.

Aby odłączyć, obrócić przełącznik zasilania do pozycji wył. „O", następnie wyjąć wtyczkę z gniazdka.

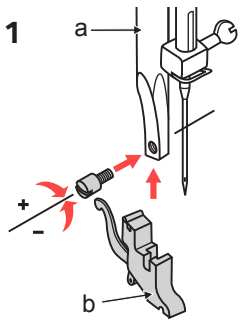

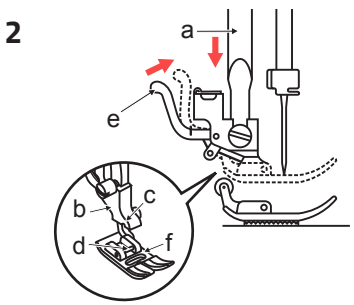

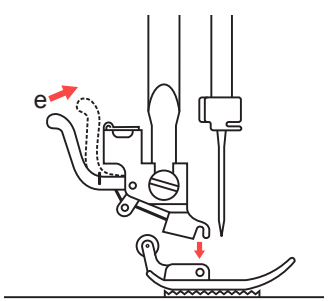

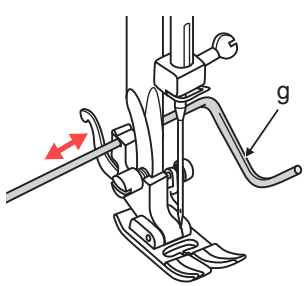

UWAGA: ustawić przełącznik zasilania do pozycji wył. („O") podczas zmiany stopki.

Mocowanie/zmiana stopki

Mocowanie uchwytu stopki

1. Podnieść drążek stopki (a) przez uniesienie podnośnika stopki.
2. Zamocować uchwyt stopki (b) jak na ilustracji.

Mocowanie stopki

1. Obniżyć uchwyt stopki (b), aż wycięcie (c) znajdzie się bezpośrednio nad trzpieniem.
2. Podnieść dźwignię (d).
3. Opuścić uchwyt stopki (b), stopka (f) zostanie zaczepiona automatycznie.

Zdejmowanie stopki

1. Podnieść stopkę. Podnieść dźwignię (e), stopka odłączy się.

Mocowanie prowadnicy do brzegów/pikowania

1. Prowadnicę do brzegów/pikowania (g) można zamocować jak pokazano na ilustracji. Ustawić w razie potrzeby dla brzegów, plis, pikowania itp.

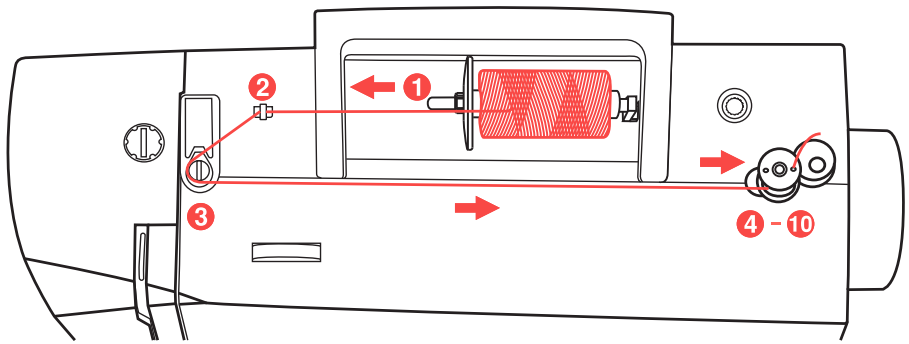

1

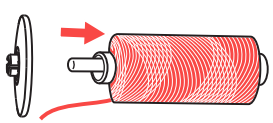

2

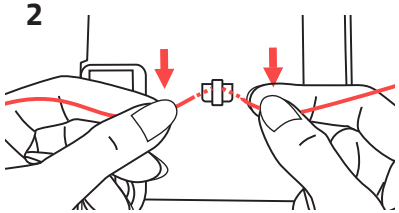

3

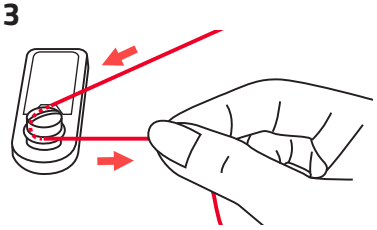

4

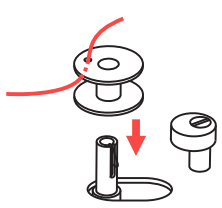

5

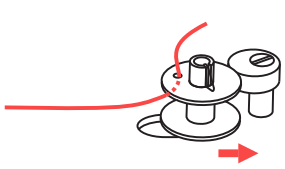

Nawijanie szpulki

1. Umieścić nić i uchwyt szpulki w trzpieniu szpulki. W przypadku większych szpulek nici ustawić dużą stronę uchwytu szpulki w kierunku szpulki. W przypadku mniejszych szpulek nici umieścić małą stronę uchwytu szpulki w kierunku szpulki lub użyć małego uchwytu szpulki. Jeżeli w szpulce nici znajduje się szczelina utrzymująca, umieścić ten koniec szpulki w prawo, aby nić nie została pochwycona podczas nawijania szpulki.
2. Zatrzasnąć nić w prowadnicy nici.
3. Owinąć nić przeciwnie do ruchu wskazówek zegara wokół tarczy naprężającej nawijacza szpulki (prowadnica nici ze szpulki).
4. Przeciągnąć koniec nici przez jeden z otworów wewnętrznych w szpulce jak pokazano na ilustracji i wstawić pustą szpulkę na wrzeciono.
5. Przesunąć szpulkę w prawo.

6

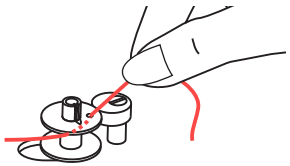

7

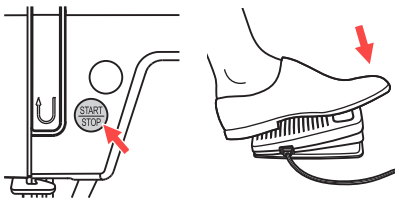

8

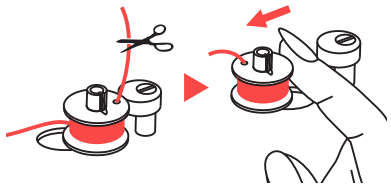

9

10

Nawijanie szpulki

1. Jeżeli wrzeciono nawijacza szpulki jest wciśnięte w prawo, do „pozycji nawijania szpulki", symbol pojawia się na ekranie LCD.
   Symbol gaśnie na ekranie LCD, kiedy wrzeciono nawijacza szpulki zostanie przesunięte w lewo do „pozycji szycia".
2. Przytrzymać końcówkę nici bezpiecznie w jednej ręce.
3. Nacisnąć przycisk uruchomienia/zatrzymania do sterowania stopką.
4. Po nawinięciu szpulki o kilka obrotów zatrzymać maszynę i odciąć nić obok otworu szpulki. Kontynuować nawijanie szpulki, aż będzie pełna. Silnik zatrzyma się automatycznie, kiedy szpulka będzie pełna. Zatrzymać maszynę przez naciśnięcie przycisku uruchomienia/zatrzymania lub puszczenie regulatora stopki. Nacisnąć wrzeciono nawijacza szpulki w lewo.
5. Odciąć nić i wyjąć szpulkę.

UWAGA: Jeżeli przełącznik nawijacza szpulki umieszczono z prawej strony, w „pozycji nawijania szpulki" (odpowiedni symbol pojawi się na ekranie LCD), maszyna nie będzie szyła i koło zamachowe nie będzie się obracać. Aby rozpocząć szycie, popchnąć wrzeciono nawijacza szpulki w lewo „pozycja szycia" (symbol znika).

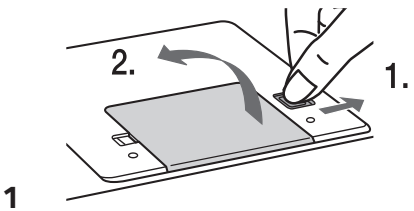

1

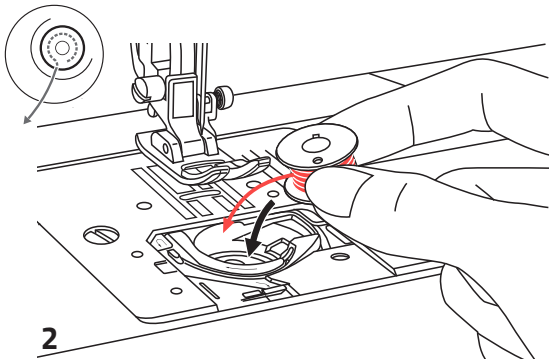

2

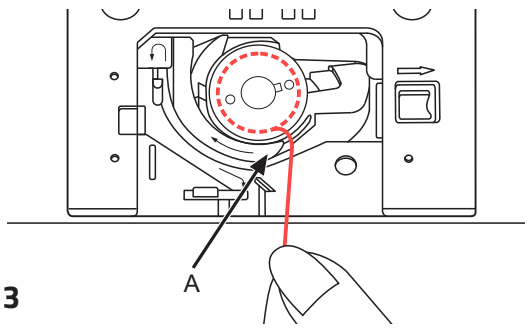

3

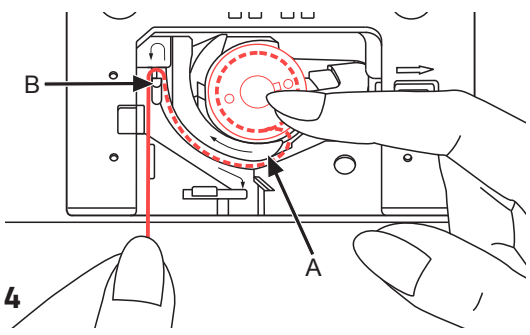

4

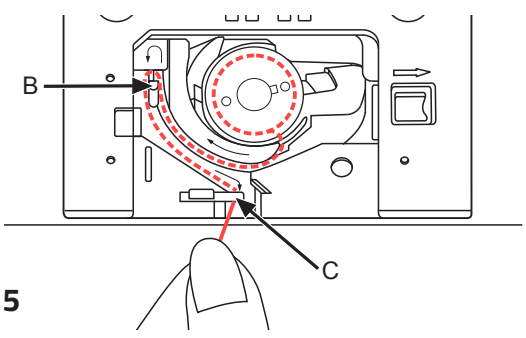

5

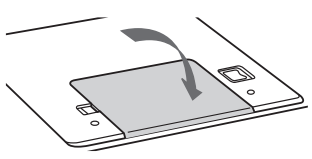

6

Wkładanie szpulki

Podczas wkładania lub zdejmowania szpulki igła musi być całkowicie podniesiona, dlatego należy nacisnąć przycisk „Igła w górę / w dół". Podnieść również stopkę. Następnie wyłączyć maszynę.

UWAGA:
Przed wkładaniem lub zdejmowaniem szpulki obrócić przełącznik zasilania do pozycji wył. („O").

1. Poluzować dźwignię, naciskając ją w prawo (strzałka) i wyjąć przezroczystą płytę osłonową nad szpulką.
2. Włożyć szpulkę w kasetkę z nicią przesuwającą się w kierunku przeciwnym do ruchu wskazówek zegara (strzałka).
3. Przeciągnąć nić przez szczelinę (A).
4. Trzymając palec lekko na górze szpulki: Przeciągnąć nić na znacznikach strzałek do prowadnicy nici płyty ściegu od (B) do (C).
5. Przeciągnąć nić na znacznikach strzałek do prowadnicy nici płyty ściegu od (B) do (C).
   Aby odciąć nadmiar nici, cofnąć ją nad ostrze odcinające w punkcie (C).
6. Zamknąć płytę osłonową szpulki. Najpierw włożyć płytę osłonową z lewej strony, następnie nacisnąć z prawej strony, aż się zaczepi.

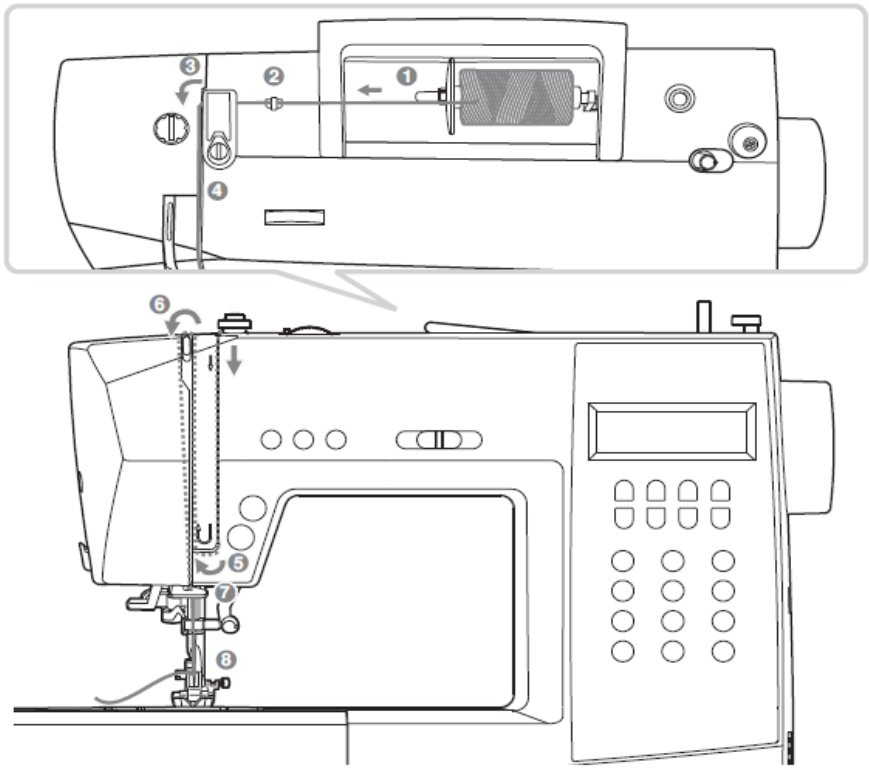

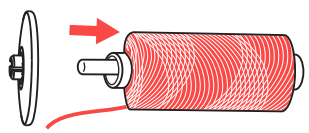

1

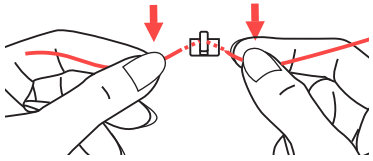

2

Nawlekanie górnej nici

UWAGA: Nawlekanie górnej nici jest bardzo łatwe. Ważne jest, aby szyć prawidłowo, ponieważ w przeciwnym razie może dojść do wielu problemów z szyciem.

Najpierw włączyć maszynę przełącznikiem zasilania (pozycja „–"). Rozpocząć przez podniesienie igły do najwyższego punktu przyciskiem „Igła w górę / w dół" (nie kołem zamachowym, ponieważ zmieni się wtedy najlepsza pozycja nawlekania) oraz podnieść stopkę dźwignią, aby zwolnić krążki naprężające. Następnie wyłączyć maszynę (pozycja „O") podczas nawlekania ze względów bezpieczeństwa.

1. Podnieść trzpień szpulki.
   Umieścić szpulkę nici na trzpieniu szpulki, tak aby nić wychodziła z przodu szpulki, a następnie umieścić nasadkę szpulki na końcu trzpienia szpulki.
2. Przeciągnąć nić ze szpulki przez górną prowadnicę nici.

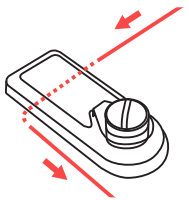

1

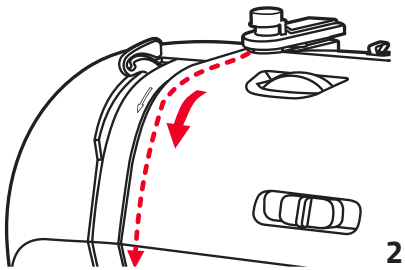

2

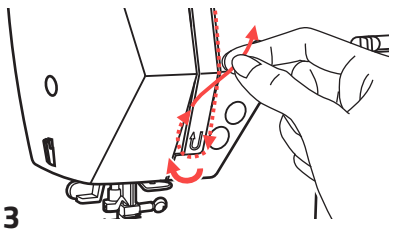

3

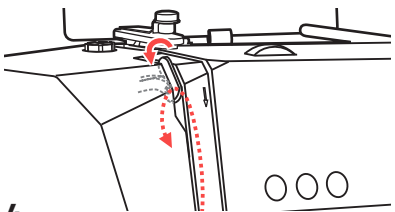

4

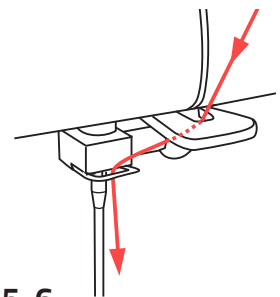

5, 6

Nawlekanie górnej nici

1. Przeciągnąć nić wokół prowadnicy, ciągnąc ją przez sprężynę wstępnego naciągnięcia, jak pokazano na ilustracji.
2. Przeciągnąć nić do prawego gniazda i przesunąć do dołu.
3. Następnie w dół i wokoło uchwytu sprężyny kontrolnej i ponownie do góry.
4. W szczytowym momencie tego ruchu przewlec nić od prawej do lewej strony przez otwór szczelinowy dźwigni podciągającej, a następnie ponownie w dół.
5. Przesunąć nić za płaską, poziomą prowadnicę nici.
6. Przeciągnąć koniec nici przez igłę od przodu do tyłu oraz wyciągnąć mniej więcej 10 cm nici.

Użyć nawlekacza nici do nawleczenia igły. (Na następnej stronie).

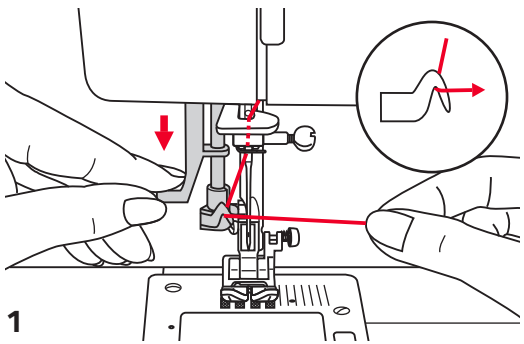

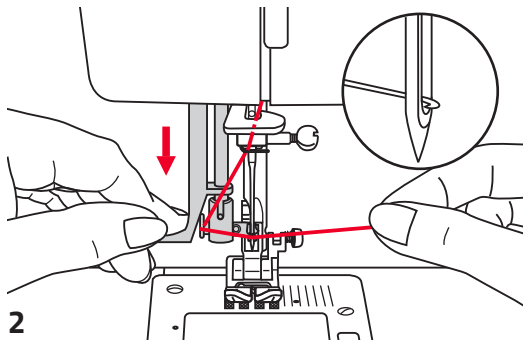

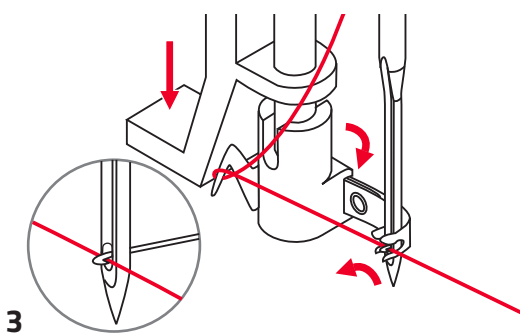

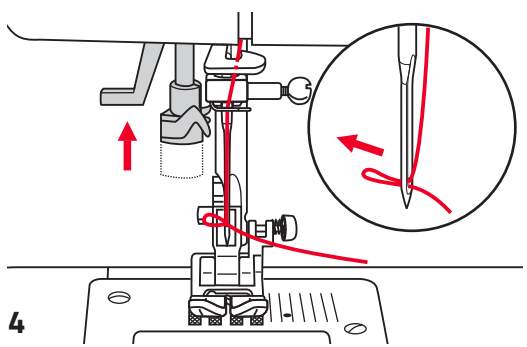

UWAGA: przestawić przełącznik zasilania do pozycji wył. („O”).

WAŻNE: igła została podniesiona wcześniej do najwyższej pozycji (przyciskiem „Igła w górę / w dół”). Opuścić stopkę.

Używanie nawlekacza igły

1. Opuścić dźwignię nawlekacza igły powoli i przeciągnąć nić przez prowadnicę nici jak na ilustracji, a następnie w prawo.
2. Nawlekacz igły automatycznie przyjmie położenie nawlekania i przetyczka z haczykiem przejdzie przez ucho igły. Chwycić nić z przodu igły.
3. Trzymając luźno nić, powoli zwolnić dźwignię. Haczyk obróci się i przewlecze nić przez ucho igły, tworząc pętlę.
4. Przeciągnąć nić przez ucho igły.

UWAGI:

Nawlekacz igły nie działa:

– z wykrzywionymi lub uszkodzonymi igłami (patrz strona 65)
– jeżeli igła nie jest w najwyższej pozycji, haczyk nie będzie mógł przejść przez oczko igły. Zawsze ustawiać igłę w najwyższej pozycji, naciskając przycisk „Igła w górę / w dół“ (nigdy nie używać pokrętła)
– z podwójnymi igłami (nie są w zestawie)

Podciąganie dolnej nici

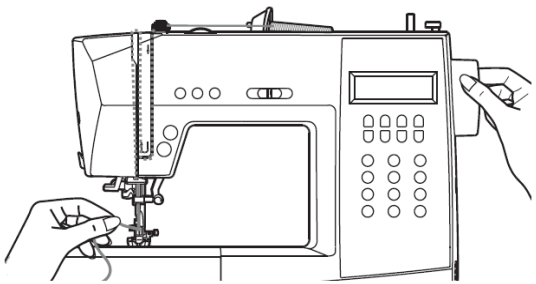

1

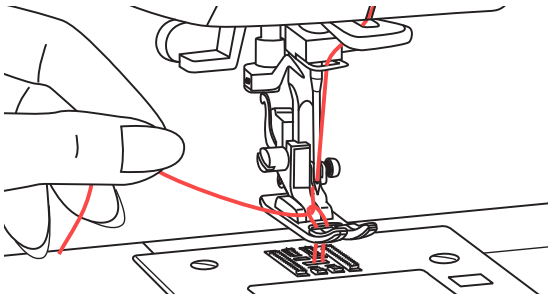

2

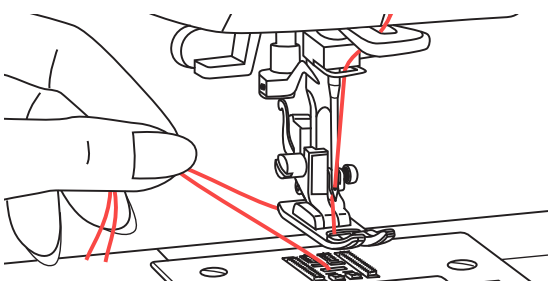

3

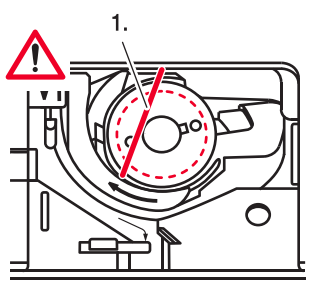

4

Podciąganie dolnej nici

1. Lewą ręką przytrzymać górną nić. Obrócić koło zamachowe w kierunku do siebie (odwrotnie do ruchu wskazówek zegara), obniżając je, a następnie podnieść igłę.
2. Delikatnie pociągnąć górną nić, aby przeciągnąć nić ze szpulki przez otwór płytki igłowej.
3. Nić ze szpulki pojawi się w pętli.
4. Pociągnąć obie nici do tyłu pod stopkę.
5. Regulator nawlekania nici ze szpulki

– Jeżeli nić ze szpulki jest prawidłowo nawleczona, jest prowadzona przez szpulkę pod niewielkim kątem (1.).

Bardzo ważne: jeżeli nić nie jest widoczna w tym punkcie, podczas szycia wystąpią poważne zakłócenia (całkowicie złe naprężenie nici, „gniazda nici" na spodzie itd.). Szpulkę i nić ze szpulki należy ponownie nawlec (patrz strona 35).

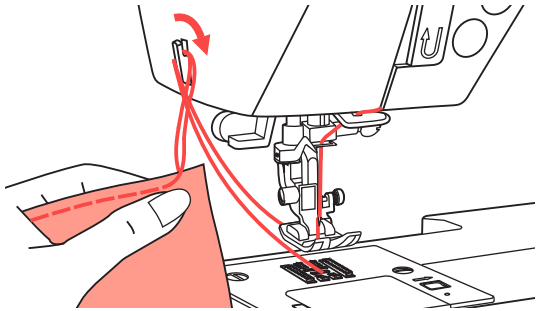

1

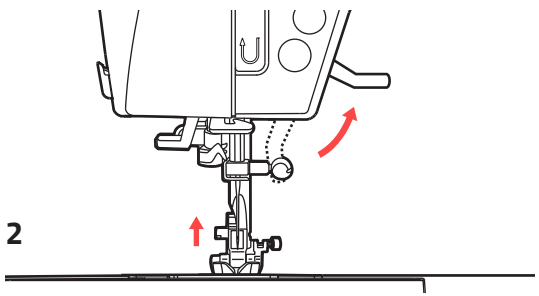

2

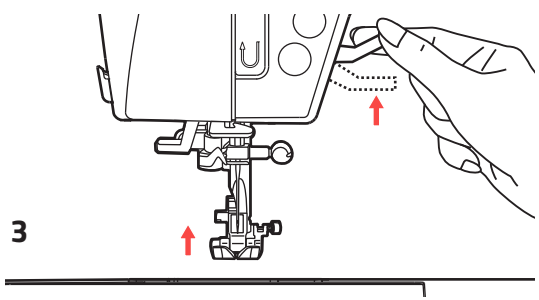

3

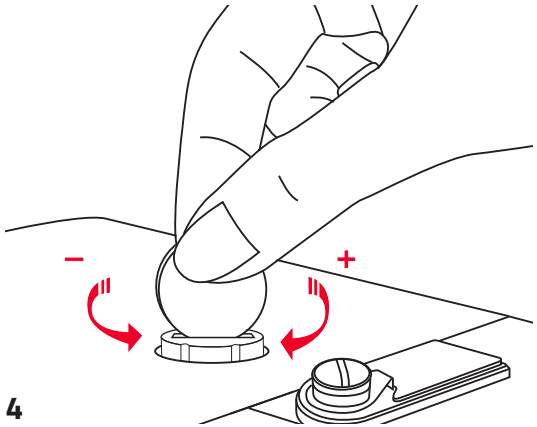

4

Cięcie nici

1. Podnieść stopkę. Wyjąć tkaninę, pociągnąć nici do lewej strony pokrywy czołowej i uciąć za pomocą przecinaczki do nici.

   Nici są cięte na właściwą długość, aby rozpocząć następny szew.

Dwuetapowy podnośnik stopki

2. Podnośnik stopki podnosi i opuszcza stopkę.
3. Podczas szycia kilku warstw grubej tkaniny stopkę można podnieść do drugiego etapu, aby łatwo ustawić pracę.

Regulacja docisku stopki

4. Docisk stopki maszyny został ustawiony wstępnie i nie wymaga szczególnej regulacji odpowiednio do typu tkaniny (lekkiej lub ciężkiej).

   Jednak jeżeli konieczna jest regulacja docisku stopki, należy obrócić monetą śrubę regulacji stopki.

   W przypadku szycia ciężkiej tkaniny poluzować docisk, obracając śrubę przeciwnie do ruchu wskazówek zegara, w przypadku cienkiej tkaniny dokręcić, obracając zgodnie z ruchem wskazówek zegara.

1

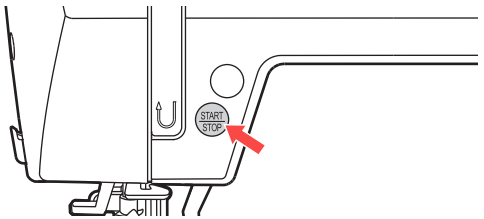

2

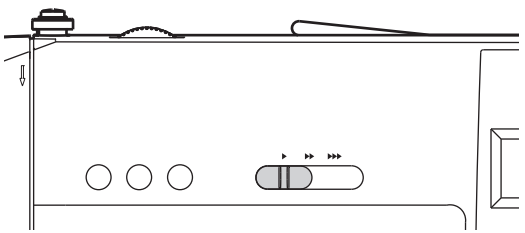

3

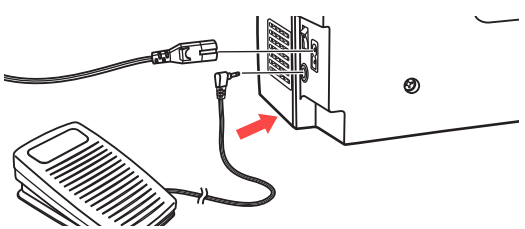

4

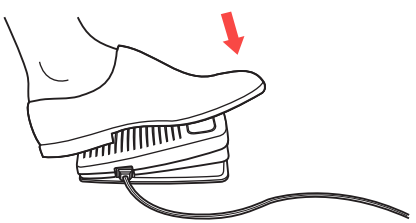

Rozpoczęcie szycia

Przycisk uruchomienia/zatrzymania

1. Przycisk uruchomienia/zatrzymania może być używany do uruchamiania maszyny, jeżeli regulator stopki jest odłączony od maszyny. Nacisnąć przycisk rozpoczęcia szycia, a następnie nacisnąć ponownie, aby zatrzymać szycie. Maszyna będzie pracować powoli na początku szycia.
2. Dźwignia regulacji ograniczenia prędkości umożliwia kontrolę prędkości szycia.
   Aby zwiększyć prędkość szycia, przesunąć dźwignię w prawo. Aby zmniejszyć prędkość szycia, przesunąć dźwignię w lewo.

Regulacja stopki

3. Przy wyłączonej maszynie do szycia włożyć wtyczkę regulatora stopki do złącza na maszynie do szycia.
4. Włączyć maszynę do szycia, a następnie powoli naciskać regulator stopki, aby rozpocząć szycie. Puścić regulator stopki, aby zatrzymać maszynę do szycia.

UWAGA: Ustawienie dźwigni regulacji ograniczenia prędkości ograniczy prędkość maksymalną maszyny również podczas korzystania z niej przy użyciu regulatora stopki.

UWAGA: W razie wątpliwości dotyczących sposobu podłączenia maszyny do źródła zasilania należy się skonsultować z wykwalifikowanym elektrykiem. Odłączyć przewód zasilania, jeżeli maszyna nie jest używana.

Używać maszyny do szycia tylko z regulatorem stopki C-9000.

Naprężanie nici

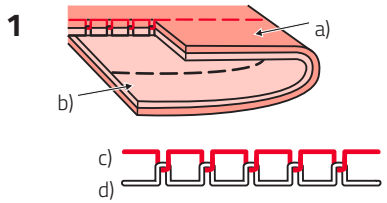

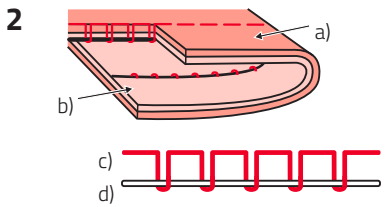

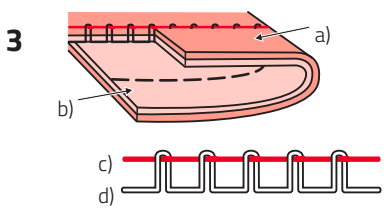

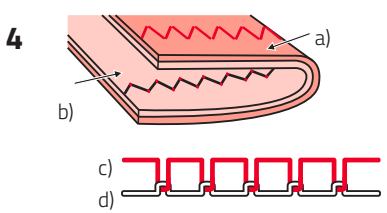

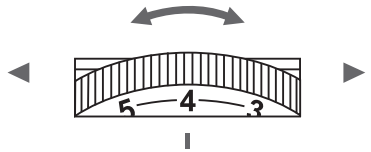

Naprężanie nici

- Podstawowe ustawienie naprężania nici „4".
- Aby zwiększyć naprężenie, obrócić pokrętło w górę na kolejną liczbę.
- Aby zmniejszyć naprężenie, obrócić pokrętło w dół na kolejną liczbę. Prawidłowe ustawienie naprężenia jest ważne dla dobrego szycia.
- Nie ma jednego ustawienia naprężenia właściwego dla wszystkich funkcji ściegów i tkanin.
- Jednak 90% wszystkich procesów szycia będzie w zakresie od „3" do „5" („4" to ustawienie podstawowe).
- Podczas szycia ozdobnego można uzyskać ładniejszy ścieg i mniejsze wybrzuszenie tkaniny, jeżeli górna nić pojawi się na spodzie tkaniny.

1. Normalne naprężenie nici dla szycia prostym ściegiem.
2. Naprężenie nici jest za luźne dla szycia prostym ściegiem. Obrócić pokrętło na większą liczbę.
3. Naprężenie nici jest za mocne dla szycia prostym ściegiem. Obrócić pokrętło na mniejszą liczbę.
4. Normalne naprężenie nici do szycia zygzakiem i ozdobnego.

a) Powierzchnia
b) Odwrotna strona
c) Górna nić
d) Nić ze szpulki

Karta stopki

Igłę podwójną można stosować do niektórych ściegów, co zapewnia więcej opcji zszywania. Więcej informacji znajduje się w rozdziale „Używanie igły bliźniaczej”.

Stopka uniwersalna (T)	Szycie ogólne, ściegi patchworkowe, ściegi ozdobne, marszczenie, mereżka itd.		Stopka do obrzucania (E)	Obrzucanie 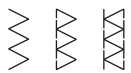	
Stopka do zamków (I)	Wszywanie zamków		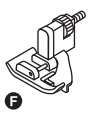 Stopka do ściegu krytego (F)	Zszywanie ściegiem krytym	
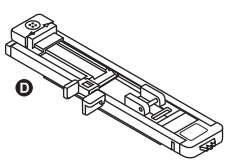 Stopka do dziurek na guziki (D)	Szycie dziurek na guziki, szycie ściegu do cerowania 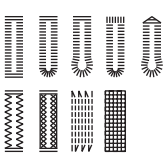		Stopka do rąbka zwijanego (K) (opcjonalnie)	Obrębianie zwężeń	
Stopka do wszywania sznurka (M) (opcjonalnie)	Wszywanie sznurka		Stopka do ściegów satynowych (A)	Szycie ściegów satynowych	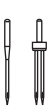

Karta stopki

Stopka do pikowania (P) (opcjonalnie)	Pikowanie		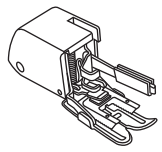 Stopka chodząca (opcjonalnie)	Ta stopka pomaga zapobiegać nierównemu doprowadzaniu warstw pikowania, mechatych tkanin i tkanin trudnych w użyciu.	
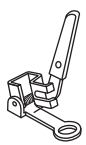 Stopka do cerowania / haftowania (opcjonalnie)	Cerowanie z wolnej ręki, haftowanie, naszywanie monogramów				
Stopka do marszczenia (opcjonalnie)	Marszczenie	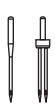			
Stopka do przyszywania guzików (H)	Przyszywanie guzików				

Dopasowywanie igły/tkaniny/nici

Prowadnica wyboru igły, tkaniny, nici

9–11 (70–80)	Tkaniny lekkie – cienkie bawełny, woal, jedwab, muślin, interlock, dzianiny bawełniane, trykot, dżersej, krepa, poliester tkany, tkaniny na koszule i bluzki koszulowe.	Nić do małych obciążeń do bawełny, nylonu, poliestru lub poliestru zawiniętego w bawełnę.
11–14 (80–90)	Średnio ciężkie tkaniny – bawełna, satyna, płótno żaglowe, podwójne dzianiny, cienkie wełny.	Większość nici w sprzedaży ma rozmiar średni i są odpowiednie do tych tkanin i rozmiarów igieł. Używać nici poliestrowych na materiałach syntetycznych. Używać nici bawełnianych na naturalnych tkaninach tkanych. Zawsze używać takiej samej nici na dole i na górze.
14 (90)	Tkaniny o średnim ciężarze – gruby, tkany, bawełniany materiał, wełniane, cięższe dzianiny, tkanina frotte, drelich.	
16 (100)	Tkaniny o dużym ciężarze – grube płótno, odzież wełniana, tkaniny na namioty i pikowane, drelich, materiały obiciowe (lekkie do średnich).	
18 (110)	Ciężka odzież wełniana, tkaniny na płaszcze, tkaniny na meble, niektóre skóry i winyle.	Nić do dużych obciążeń.

UWAGI:

- Zasadniczo cienkie nici i igły stosuje się do szycia tkanin lekkich, grubszymi nićmi zaś szyje się tkaniny ciężkie.
- Zawsze należy wypróbować grubość nici i igły na małym kawałku przeznaczonej do szycia tkaniny.
- Używać takiej samej nici do igły i szpulki.

Wymiana igły/transporterów

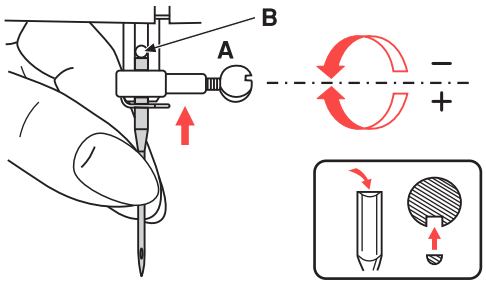

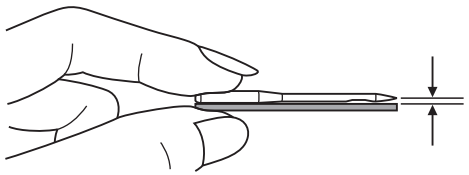

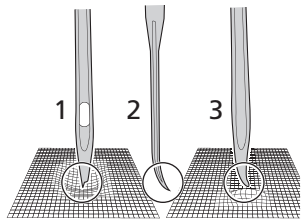

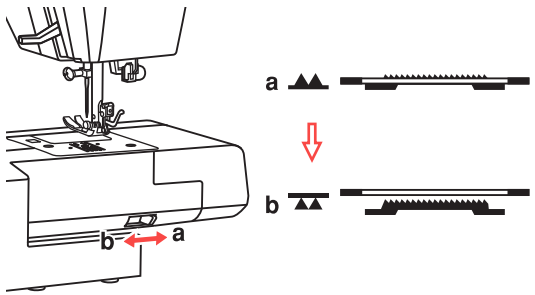

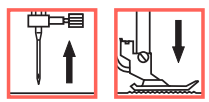

Wymiana igły

UWAGA: przestawić przełącznik zasilania do pozycji wył. („O") podczas wykonania jakiegokolwiek z wymienionych poniżej działań.

Wymieniać igłę regularnie, zwłaszcza jeżeli są na niej widoczne znaki zużycia i powoduje ona problemy.

Włożyć igłę, postępując zgodnie z instrukcjami pokazanymi na ilustracji.

A Poluzować śrubę zacisku igły.

B Płaska strona trzonka powinna być w kierunku do tyłu. Włożyć igłę tak mocno do góry, jak się da.

Dokręcić ponownie śrubę zaciskową igły po włożeniu nowej igły.

Igły muszą być w idealnym stanie.

Mogą wystąpić następujące problemy:

1 Wygięte igły
2 Tępe igły
3 Uszkodzone miejsca

Podnoszenie lub opuszczanie transporterów

Przesunięcie dźwigni do (b) powoduje obniżenie transportera, na przykład podczas przyszywania guzika. Aby dalej szyć normalnie, przesunąć dźwignię do (a), aby podnieść transportery.

Wykonać pełny obrót (jeden pełny obrót koła zamachowego), aby podnieść transportery. Transportery nie podniosą się, jeżeli nie zostanie obrócone koło zamachowe, nawet jeżeli dźwignia jest przesunięta w prawo.

Regulacja balansu wzoru

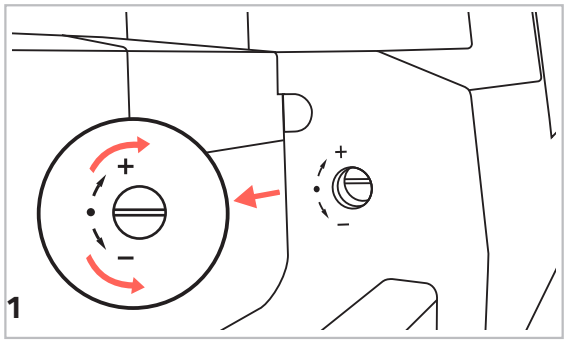

1

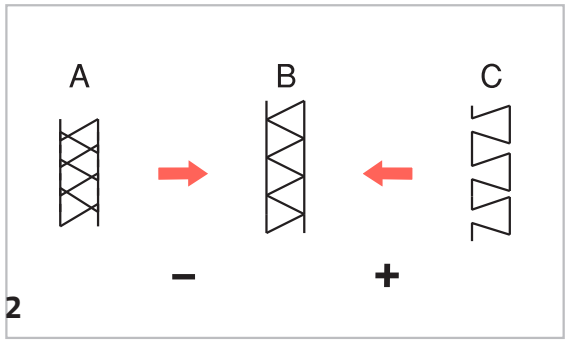

2

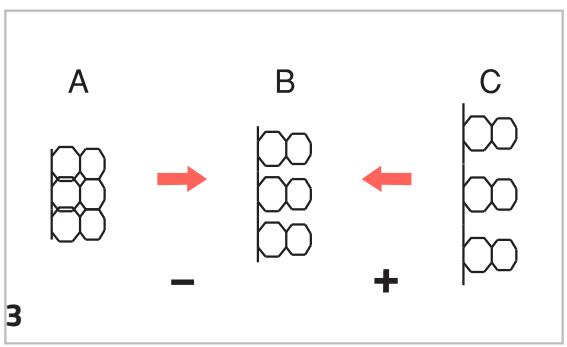

3

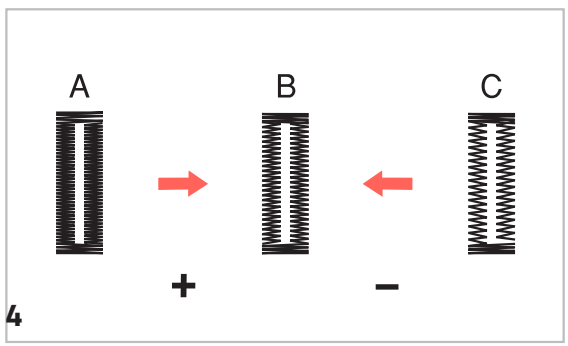

4

Regulacja balansu wzoru

Jeżeli wzory ściegów ozdobnych, litera, liczby lub ręczna dziurka na guziki są nierówne podczas szycia na określonej tkaninie, należy je wyregulować za pomocą pokrętła regulacji wzoru. Użyć monety lub śrubokręta, aby nieznacznie obrócić pokrętło w kierunku „+" lub „–".

1. Pokrętło jest ustawione za pudełkiem na akcesoria, więc trzeba je najpierw wyjąć. Pokrętło regulacji wzoru normalnie powinno być w pozycji poziomej.

2. Regulacja zniekształconych wzorów ściegów rozciągliwych

A Jeżeli wzory są zbyt ściśnięte, należy poprawić przez obrócenie pokrętła w kierunku „–".

B Prawidłowe ustawienie.

C Jeżeli wzory są za bardzo rozciągnięte, poprawić przez obrócenie pokrętła w kierunku „+".

3. Regulacja zniekształconych liter i liczb

A Jeżeli litery lub liczby nakładają się, obrócić pokrętło do „–".

B Prawidłowe ustawienie.

C Jeżeli wzory są za bardzo rozciągnięte, poprawić przez obrócenie pokrętła na „+".

4. Regulacja gęstości ściegu na dziurkę na guziki

A Jeżeli dziurka na guziki jest zbyt gęsta, poprawić przez obrócenie pokrętła do „+".

B Prawidłowe ustawienie.

C Jeżeli dziurka na guziki jest za mało gęsta, poprawić przez obrócenie pokrętła na „–".

UWAGA: zawsze wykonywać szycie testowe wzoru na kawałku tkaniny, który jest taki sam jak tkanina używana do projektu.

Przyciski obsługi

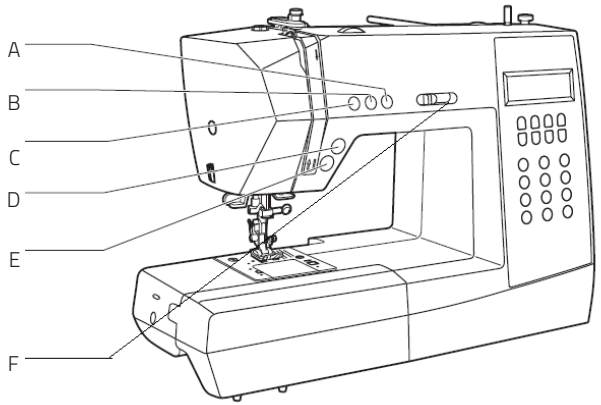

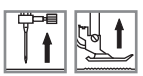

Najważniejsze funkcje w skrócie

A Przycisk pozycji nici góra/dół
B Przycisk automatycznej blokady
C Przycisk wsteczny
D Przycisk przecinaczki do nici
E Przycisk uruchomienia/zatrzymania
F Dźwignia regulacji ograniczenia prędkości

Przycisk uruchomienia/zatrzymania

Maszyna rozpocznie pracę po naciśnięciu przycisku uruchomienia/zatrzymania i zatrzyma się po naciśnięciu po raz drugi. Po odpowiednim wyregulowaniu „Igła w górę / w dół" igła zatrzyma się w najwyższej pozycji.

Maszyna będzie się obracać powoli na początku szycia. Prędkość szycia będzie się powoli zwiększać, aż osiągnie wybrane ustawienie prędkości za pomocą dźwigni regulacji ograniczenia prędkości.

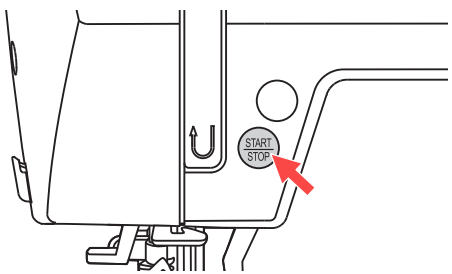

1

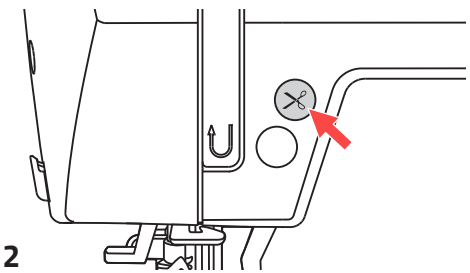

2

Przycisk przecinaczki do nici

Naciśnięcie tego przycisku po zakończeniu szycia powoduje odcięcie nici przez maszynę.

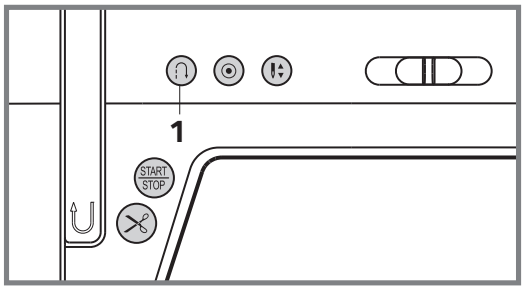

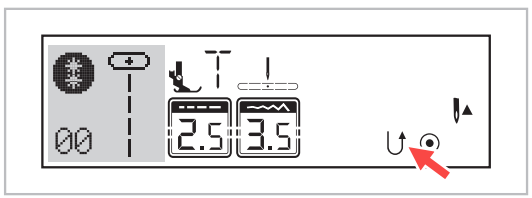

Najważniejsze funkcje w skrócie

1. Przycisk szycia wstecznego (transport wsteczny)

Wybrać wzory wyboru bezpośredniego 1–5 lub wzór ściegu 00–05 przy użyciu wyboru liczbowego, aby komputer do szycia szył również wstecznie.

Używanie przycisku uruchomienia/zatrzymania:
jeżeli użytkownik szyje z wykorzystaniem jednego z tych ściegów lub wzorów i krótko przed uruchomieniem naciśnie przycisk szycia wstecznego, maszyna będzie szyć wstecznie do momentu ponownego puszczenia przycisku. Aby szyć tylko kilka ściegów zawiązywanych, można nacisnąć i przytrzymać przycisk szycia wstecznego podczas użycia.
Maszyna będzie szyła tylko wstecznie do czasu ponownego puszczenia przycisku.

Korzystanie z regulatora stopki:
Jeżeli podczas szycia z wykorzystaniem jednego z tych ściegów lub wzorów naciśnięty zostanie przycisk szycia wstecznego, maszyna będzie szyć wstecznie do momentu puszczenia przycisku. Po puszczeniu przycisku komputer do szycia będzie szył do przodu.

Porada: jeżeli przycisk jest naciśnięty przed rozpoczęciem szycia, maszyna będzie stale szyła wstecznie do czasu ponownego naciśnięcia przycisku.

Jeżeli zostaną wybrane wzory wyboru bezpośredniego6–7 lub wzory ściegów06–14 i 27–99 przez wybór liczb i naciśnięty przycisk szycia wstecznego podczas szycia, ściegi zawiązywane będą szyte powoli przed automatycznym zatrzymaniem komputera do szycia (aby to zrobić, uruchomić urządzenie przyciskiem uruchomienia/zatrzymania).

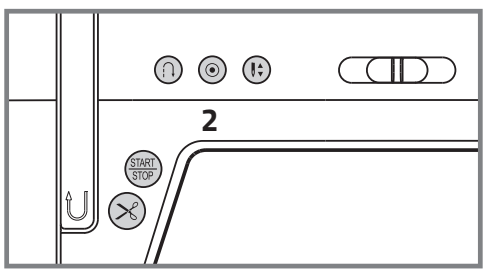

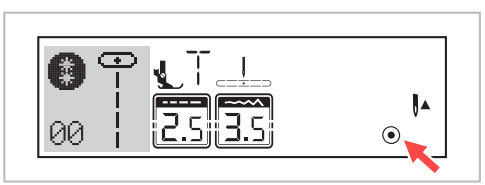

Najważniejsze funkcje w skrócie

2. Przycisk automatycznej blokady

Jeżeli wybrano wzory bezpośrednie 1–4 i wzory liczbowe 00–04, maszyna niezwłocznie uszyje 3 stebnówki, kiedy przycisk automatycznej blokady jest wciśnięty, a następnie zatrzyma się automatycznie.

Po krótkim naciśnięciu przycisku automatycznej blokady maszyna będzie szyła 3 stebnówki i zatrzyma się automatycznie.

Na wyświetlaczu LCD pojawi się rys. ⦿ do czasu zatrzymania maszyny.

Jeżeli wybrano wzory bezpośrednie 5–7 i wzory liczbowe 05–14 lub 27–99, naciśnięcie przycisku automatycznego blokowania podczas szycia spowoduje uszycie 3 stebnówek na końcu aktualnego wzoru i automatyczne zatrzymanie.

Na wyświetlaczu LCD pojawi się rys. ◀I do czasu zatrzymania maszyny.

Funkcja zostanie anulowana po ponownym naciśnięciu przycisku lub wybraniu innego wzoru.

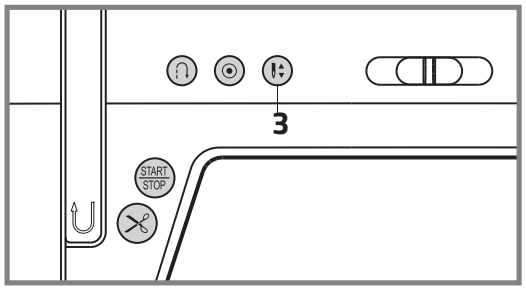

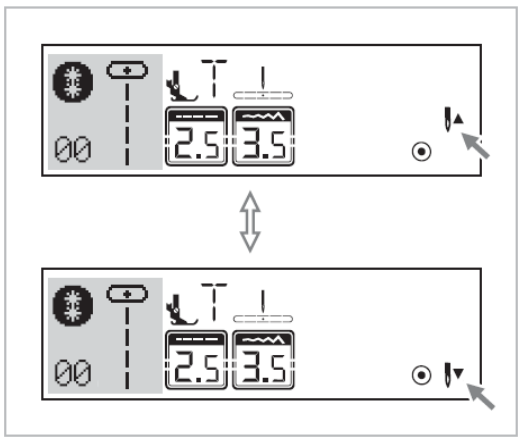

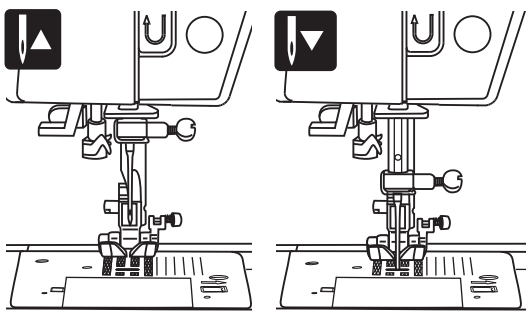

Najważniejsze funkcje w skrócie

3. Przycisk pozycji igły w górę / w dół

Za pomocą przycisku „Igła w górę / w dół" użytkownik decyduje, czy po wstrzymaniu szycia igła się zatrzyma w pozycji górnej lub w materiale.

UWAGA: zawsze naciskać przycisk przed rozpoczęciem szycia. Naciśnięcie przycisku podczas szycia spowoduje zatrzymanie maszyny.

Porada: zalecamy ustawienie „Igła w górę / w dół" do pozycji „w dół". W ten sposób igła będzie przylegać do odzieży po zakończeniu szycia, co zapobiega wyślizgnięciu się obrabianego elementu. Naciśnięcie przycisku „Przecinaczka do nici" powoduje odcięcie nici i automatyczne przejście igły do pozycji górnej.

Naciskać przycisk, aż strzałka na wyświetlaczu LCD wskaże do góry, aby zatrzymać igłę w najwyższej pozycji.

Naciskać przycisk, aż strzałka będzie skierowana do dołu, aby zapewnić zatrzymanie igły w najniższej pozycji.

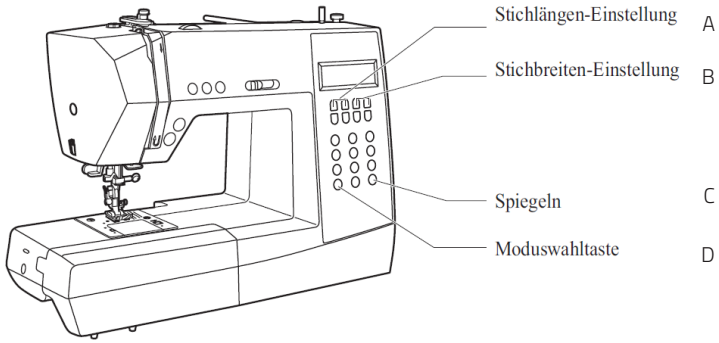

1

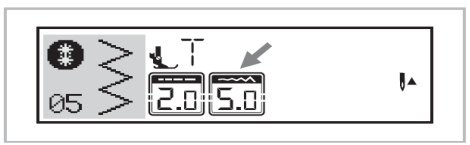

2

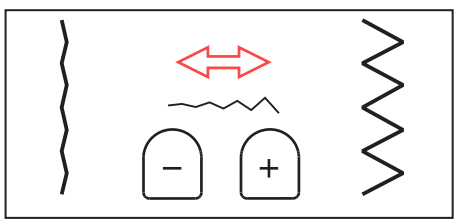

3

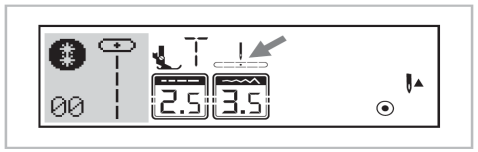

Najważniejsze funkcje w skrócie

A Przyciski regulacji szerokości ściegu
B Przyciski regulacji długości ściegu
C Przycisk lustra
D Przycisk wyboru trybu

1 Przycisk regulacji szerokości ściegu (B)

Po wybraniu ściegu maszyna automatycznie ustawi zalecaną długość ściegu, co zostanie zasygnalizowane liczbą na ekranie LCD.

Szerokość ściegu można regulować, naciskając przyciski regulacji szerokości ściegu.

Niektóre ściegi mają ograniczoną szerokość ściegu.

2 Aby uzyskać węższy ścieg, nacisnąć przycisk „–"
Aby uzyskać szerszy ścieg, nacisnąć przycisk „+".

Szerokość ściegu można regulować w zakresie „0,0 – 7,0". Niektóre ściegi mają ograniczoną szerokość ściegu.

3 Jeżeli wybrano wzorce bezpośrednie 1 – 4 i wzorce grupy B 01 – 04, pozycja igły jest regulowana przez przyciski regulacji szerokości ściegu. Należy pamiętać, aby igła była ustawiona w pozycji wysokiej (przycisk pozycji igły w górę / w dół jest w górze).

Naciśnięcie przycisku (w lewo) powoduje przemieszczenie igły w lewo, a naciśnięcie przycisk (w prawo) powoduje przemieszczenie igły w prawo. Liczby zostaną zmienione od pozycji lewej „0,0" do skrajnej prawej „7,0". Ustawiona wstępnie pozycja środkowa igły zostanie wskazana jako „3,5".

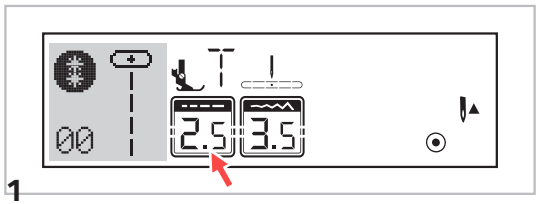

1

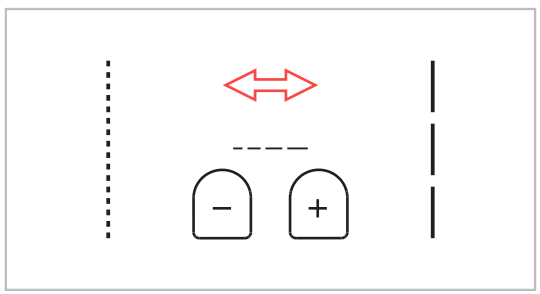

2

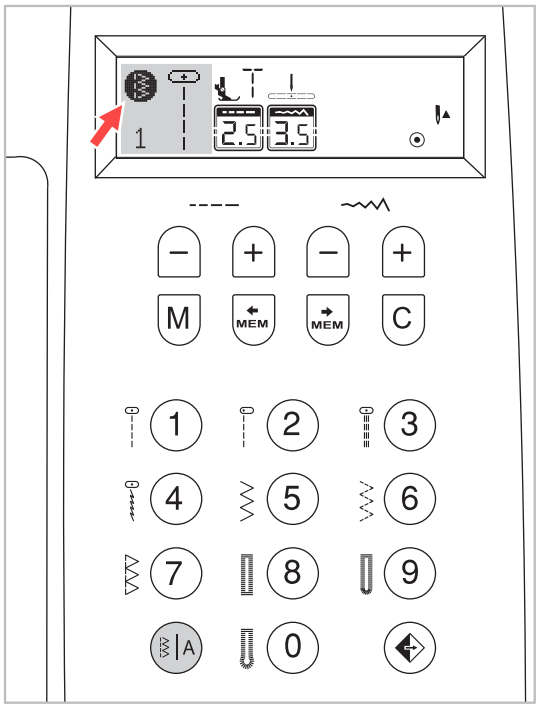

3

Najważniejsze funkcje w skrócie

1 Przyciski regulacji długości ściegu (A)

Po wybraniu ściegu maszyna automatycznie ustawi zalecaną długość ściegu, co zostanie zasygnalizowane liczbą na ekranie LCD.

Długość ściegu można regulować, naciskając przyciski regulacji długości ściegu.

2 Aby skrócić długość ściegu, nacisnąć przycisk „–". Aby uzyskać większą długość ściegu, nacisnąć przycisk „+"

Długość ściegu można regulować w zakresie „0,0 – 4,5". Niektóre ściegi mają ograniczoną długość.

3 Przycisk wyboru trybu do bezpośredniego wyboru ściegu lub wybór ściegu przez wprowadzenie liczby (D)

Po włączeniu maszyny na wyświetlaczu LCD pojawi się tryb bezpośredni.

W trybie bezpośrednim można wybrać 10 standardowych ściegów po naciśnięciu właściwego przycisku. Wzór ściegu jest wyświetlany jeszcze raz obok przycisków.

Aby wybrać jeden z 99 wzorów i ściegów ozdobnych, należy nacisnąć przycisk, aby wejść do trybu wyboru liczby. Na wyświetlaczu LCD musi się pojawić.

W trybie można nacisnąć jeszcze raz przycisk , aby wejść do trybu wielkich liter. Na wyświetlaczu LCD musi się pojawić.

- „Bezpośredni" tryb do wyboru jednego z 10 standardowych ściegów
- Tryb wyboru liczbowego do wybrania 99 wzorów oraz ściegów ozdobnych
- Tryb wyboru liczb do wyboru wielkich liter

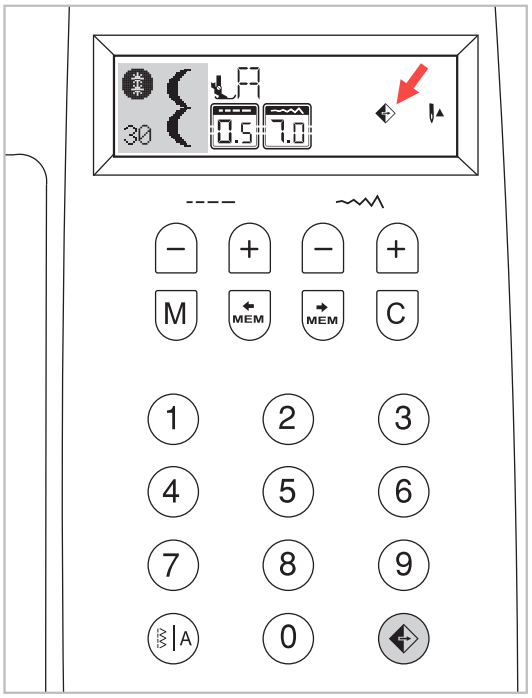

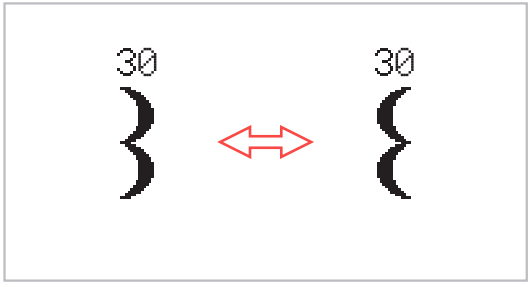

Najważniejsze funkcje w skrócie

Przycisk lustra (C) (patrz strona147)

Wzory bezpośrednie 1–7 i wzory00 –14, 27– 99 mogą mieć odbicie lustrzane w osi pionowej po naciśnięciu przycisku ⟨◈⟩.

Na wyświetlaczu LCD wyświetli się funkcja odbicia lustrzanego i maszyna będzie szyć dalej odbity wzór, aż funkcja odbicia lustrzanego zostanie naciśnięta ponownie, aby ją anulować.

Kiedy funkcja odbicia lustrzanego zniknie z ekranu LCD, maszyna będzie dalej szyć normalny szew.

W przypadku zmiany ustawienia wzoru funkcja odbicia lustrzanego zostanie odpowiednio anulowana. Aby uzyskać wzór odbicia lustrzanego, nacisnąć ponownie przycisk lustra ⟨◈⟩.

Przyciski wyboru

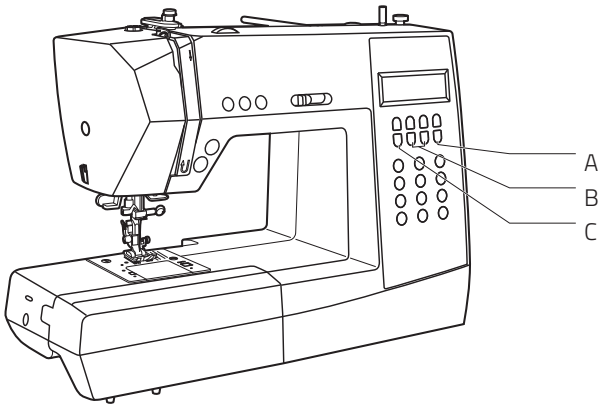

A Przycisk kasowania
B Przyciski strzałek
C Przycisk pamięci

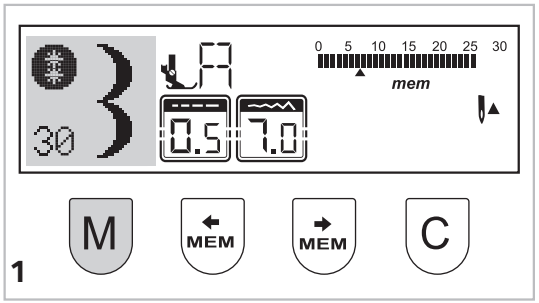

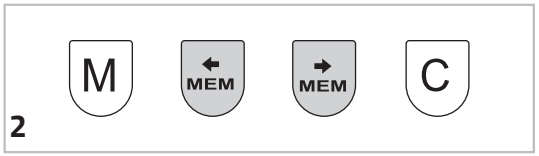

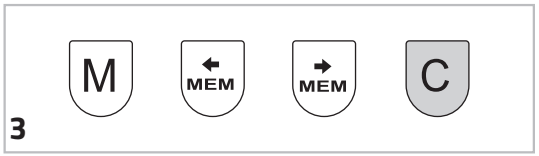

1. Przycisk pamięci

Nacisnąć przycisk M, aby wejść do trybu pamięci i zapisać kombinację znaków ściegów ozdobnych. Nacisnąć przycisk M, aby wyjść z trybu pamięci i wrócić do trybu „bezpośredniego".

Warto zapamiętać: Wzory bezpośrednie i wzory 15 – 26 nie mogą być zapisywane w pamięci.

2. Przyciski strzałek

Użyć przycisków strzałek lub , aby potwierdzić wzór zapisany w pamięci przez naciśnięcie tego przycisku w trybie pamięci.

3. Przycisk kasowania

Nacisnąć przycisk C po wybraniu nieprawidłowego znaku . Każde naciśnięcie przycisku kasuje jeden znak
lub nacisnąć ten przycisk, aby usunąć dodany wzór podczas
szycia kombinacji znaków bądź ściegów ozdobnych.

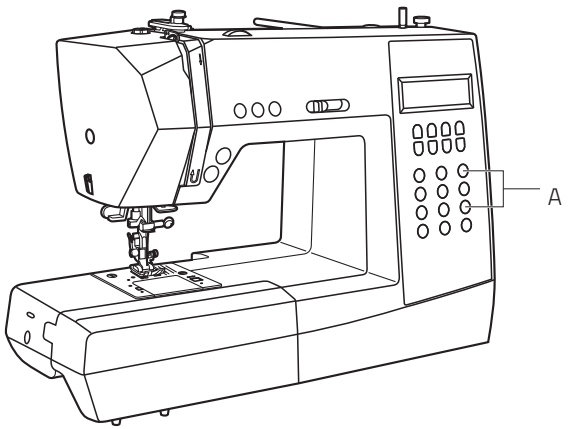

A Wybór wzoru bezpośredniego i przyciski liczbowe

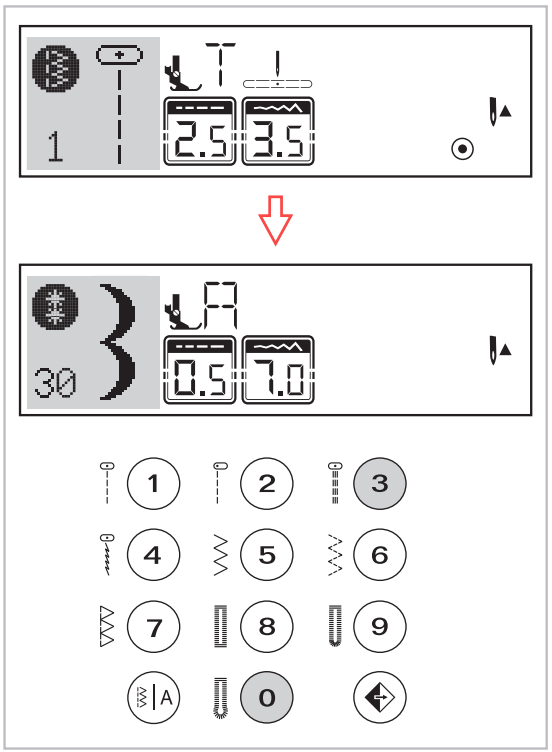

Wybór wzoru bezpośredniego i przyciski liczbowe

Wybór wzoru bezpośredniego

Nacisnąć przyciski, aby wybrać wzory użytkowe pokazane obok przycisków liczbowych, kiedy przycisk trybu jest ustawiony w trybie „bezpośrednim".

Przyciski liczbowe

Nacisnąć przyciski liczbowe do wybrania potrzebnego wzoru.

Z wyjątkiem trybu wzoru bezpośredniego pozostałe parametry można wybrać przez naciśnięcie żądanych liczb. Dlatego najpierw należy wybrać tryb
dla wzorów i ściegów ozdobnych lub tryb
wielkich liter przez naciśnięcie przycisku .

Na przykład: wzór 30

Przyciskami liczbowymi można wybrać te ściegi w poniższych trybach:

- Wzory i ściegi ozdobne
- Wielkie litery

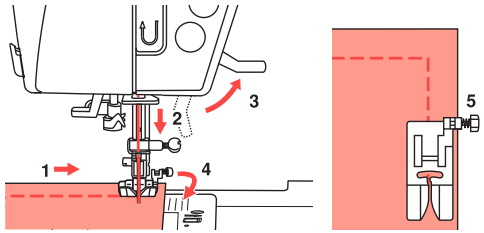

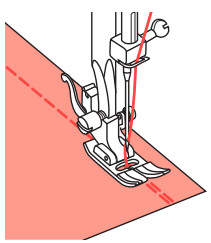

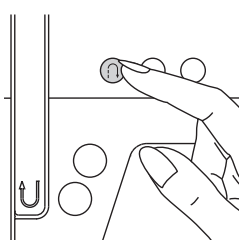

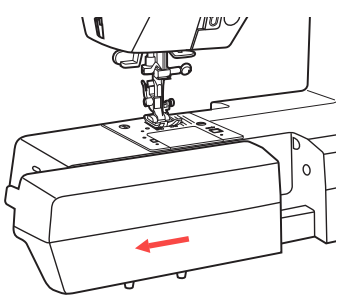

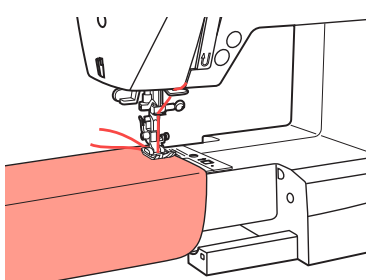

1 Narożniki szycia

1. Zatrzymać maszynę do szycia, gdy dojdzie się do narożnika.
2. Opuścić igłę na tkaninę ręcznie lub naciskając jeden raz przycisk igły w górę / w dół.
3. Podnieść stopkę.
4. Użyć igły jako punktu obrotu i obrócić tkaninę o 90°.
5. Obniżyć stopkę i wznowić szycie.

2 Szycie wsteczne

Szycie wsteczne wykorzystywane jest do zabezpieczenia nici na początku i na końcu szwu.

Nacisnąć przycisk wsteczny i szyć 4 – 5 ściegów.

Przy zwolnionym przycisku maszyna będzie szyła do przodu.

3 Swobodna ręka

Szycie swobodną ręką jest wygodne w miejscach rurkowych, takich jak rąbki i mankiety spodni. Można usunąć stół krawiecki przez naciśnięcie go w lewo.

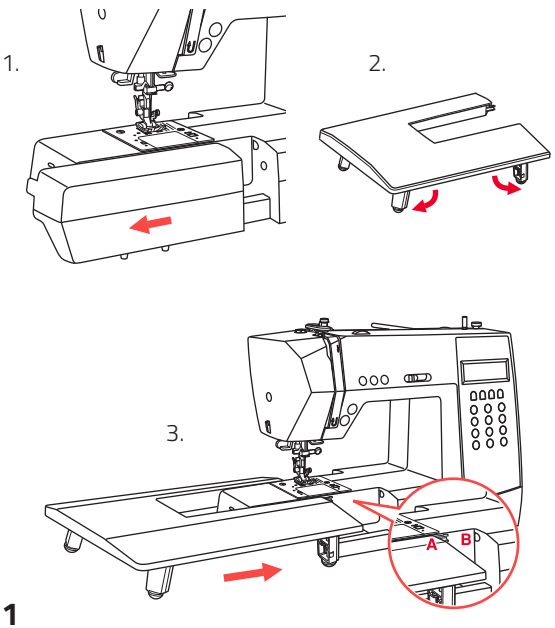

1

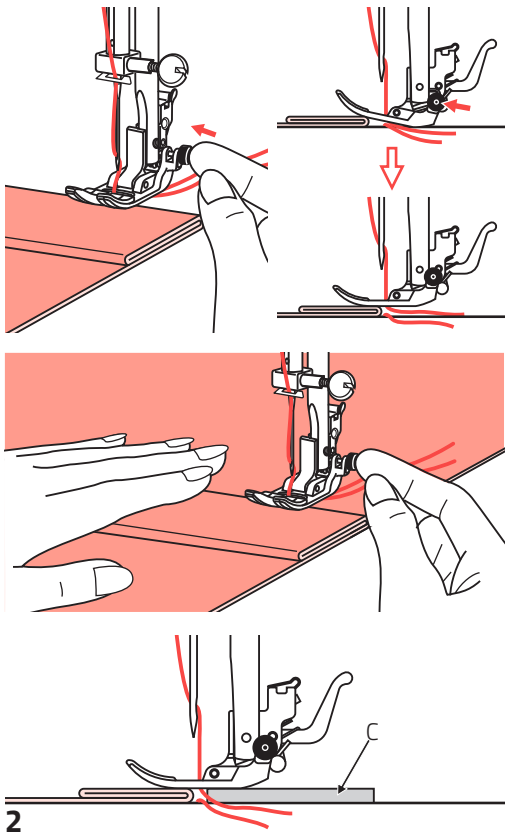

2

1 Montaż rozsuwanego stołu

Stół rozsuwany jest elementem opcjonalnym.

1. Ściągnąć stół rozsuwany i pudełko na akcesoria przez przesunięcie w lewo.
2. Postępować zgodnie ze strzałką i wyciągnąć nogę stołu rozsuwanego.
3. Zatrzasnąć A stołu rozsuwanego w B maszyny.

2 Szycie ciężkich tkanin

Czarny przycisk z prawej strony stopki uniwersalnej powoduje zablokowanie stopki w pozycji poziomej, jeżeli zostanie naciśnięty przed opuszczeniem stopki.

Zapewnia to równe podawanie na początku szwu oraz pomaga w szyciu wielu warstw tkaniny, np. szycia na szwach podczas obrębiania dżinsów.

Po dojściu do punktu zwiększonej grubości opuścić igłę i podnieść stopkę.

Nacisnąć palec stopki do linii poziomej i wcisnąć czarny przycisk, a następnie opuścić stopkę i kontynuować szycie.

Czarny przycisk zostaje zwolniony automatycznie po uszyciu kilku ściegów.

Można również wstawić inny kawałek tkaniny o takiej samej grubości z tyłu szwu lub podeprzeć stopkę podczas podawania ręcznie i szyć w kierunku strony złożonej.

C Karton lub gruba tkanina

Pozycja igły i długość ściegu

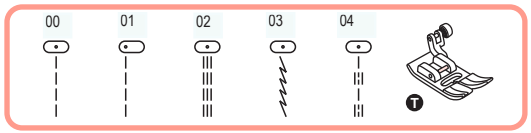

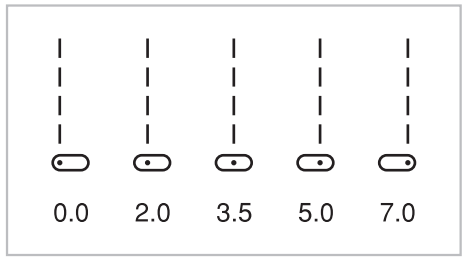

1

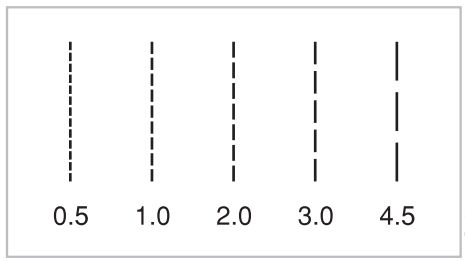

2

Zmiana pozycji igły i długości ściegu

Zmiana pozycji igły

1 To ustawienie ma zastosowanie tylko do wzorów bezpośrednich 1– 4 lub wzorów grupy B 01. Wstępnie ustawiona pozycja jest pozycją środkową „3,5". Po naciśnięciu „–" przycisku regulacji szerokości ściegu pozycja igły zostanie przesunięta w lewo. Po naciśnięciu „+" przycisku regulacji szerokości ściegu pozycja igły zostanie przesunięta w prawo. Na ekranie LCD ilustracja punktu i numer wskazują pozycję igły.

Zmiana długości ściegu

2 Aby skrócić długość ściegu, nacisnąć „–" przycisku regulacji długości ściegu. Aby wydłużyć długość ściegu, nacisnąć „+" przycisku regulacji długości ściegu.
Ogólnie mówiąc, im grubsza tkanina, nić i igła, tym dłuższy powinien być ścieg.

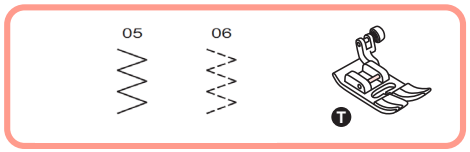

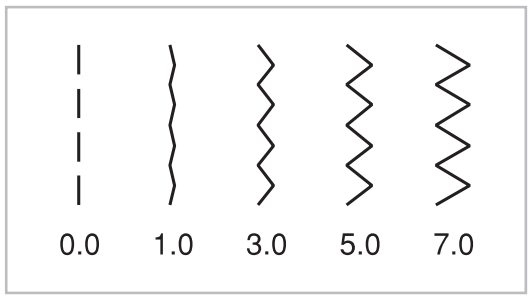

1

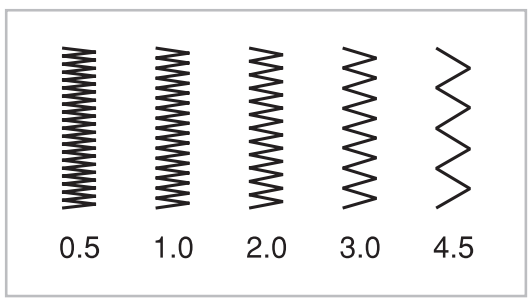

2

Ściegi zygzakowe

1 Regulacja szerokości ściegu

Maksymalna szerokość ściegu dla zszywania zygzakowego „7,0"; jednak szerokość można zmniejszyć dla większości wzorów. Szerokość zwiększa się lub zmniejsza po naciśnięciu przycisku regulacji szerokości ściegu „+" lub „–" z „0,0 – 7,0".

2 Regulacja długości ściegu

Gęstość ściegów zygzakowych wzrasta, gdy ustawienie długości ściegu zbliża się do „0,5".

Staranne zygzakowe ściegi uzyskuje się zazwyczaj przy „1.0 – 2,5".

Zamknięte ściegi zygzakowe (zamknięte razem) są określane nazwą ściegu satynowego adamaszkowego.

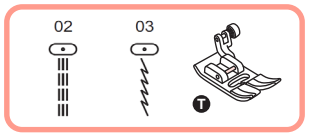

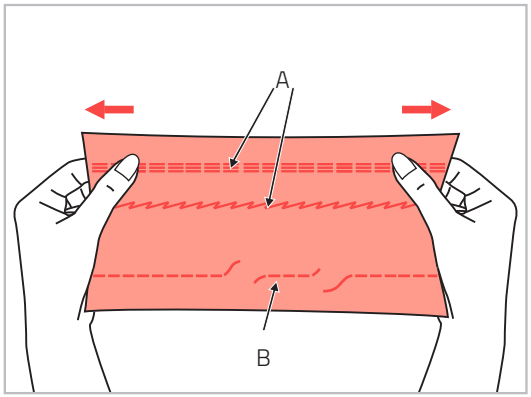

1

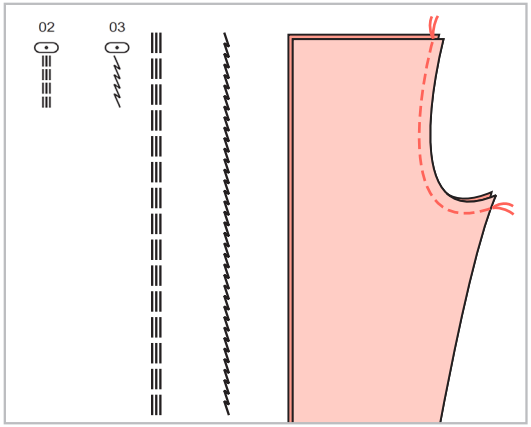

2

Ściegi rozciągliwe

1 Ściegi rozciągliwe są mocne i elastyczne oraz dopasowują się do tkaniny bez pękania. Dobre do tkanin łatwo plączących się i dzianych.
Są dobre do łączenia tkanin trwałych takich jak dżins.

Te ściegi mogą być również stosowne jako ozdobny ścieg wierzchni.

A Ściegi elastyczne

B Ścieg prosty

2 Ścieg prosty rozciągliwy jest stosowany jako dodatek do potrójnego wzmocnienia szwów elastycznych i mocnych.

Ściegi obrzucane

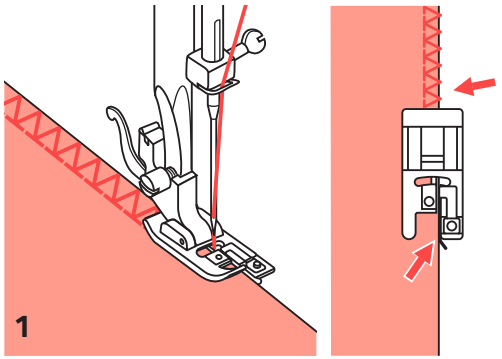

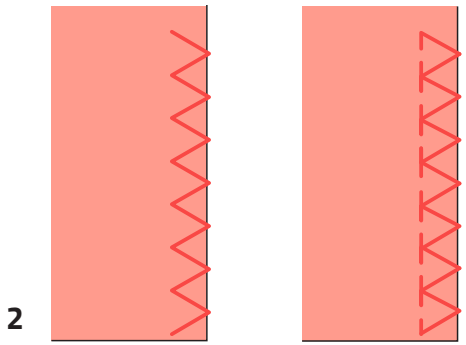

Stopka do obrzucania

1. Zmienić stopkę na stopkę do obrzucania.
2. Szyć tkaninę krawędzią przy prowadnicy stopki do obrzucania.

UWAGA: stopka do obrzucania powinna być stosowana tylko do szycia ze wzorami bezpośrednimi 05 i 08. Nie ustawiać szerokości ściegu węższej niż „5,0", ponieważ możliwe jest uderzenie igły w stopkę i złamanie podczas szycia innych wzorów i z innymi ustawieniami szerokości.

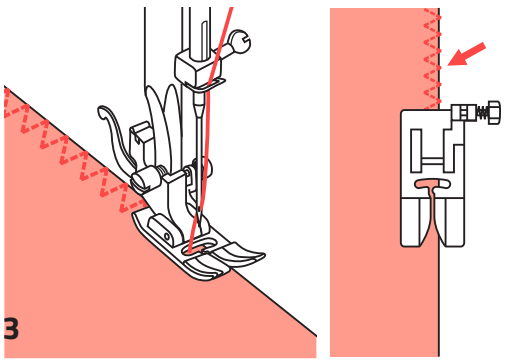

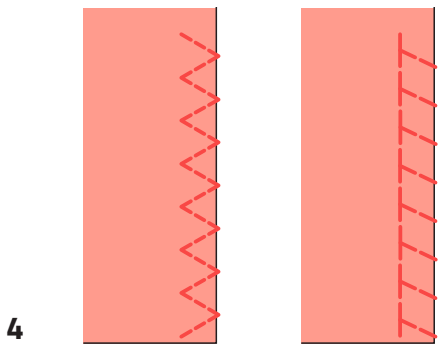

Stopka uniwersalna

3. Zmienić stopkę na stopkę uniwersalną.
4. Zszywać ściegiem obrzucanym wzdłuż krawędzi tkaniny, tak aby igła zachodziła na krawędź tkaniny na prawej stronie.

Ściegi kryte

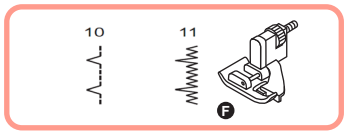

2.5~4.0	1.0~2.0

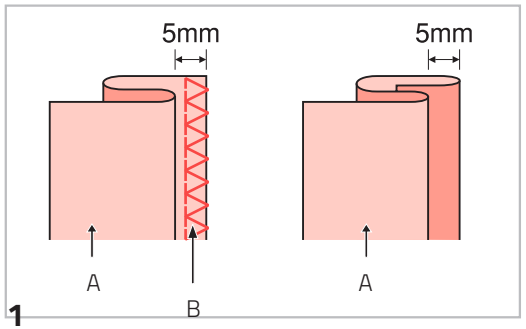

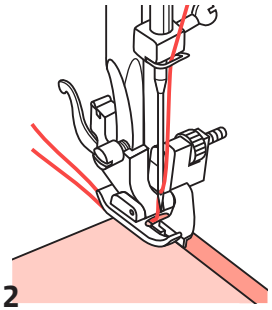

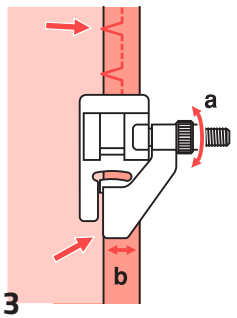

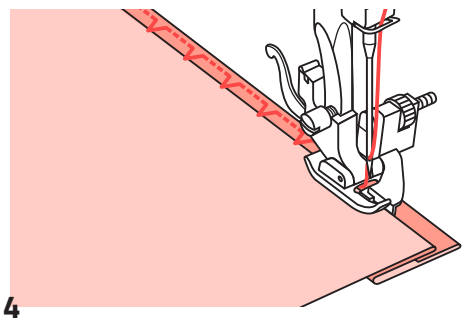

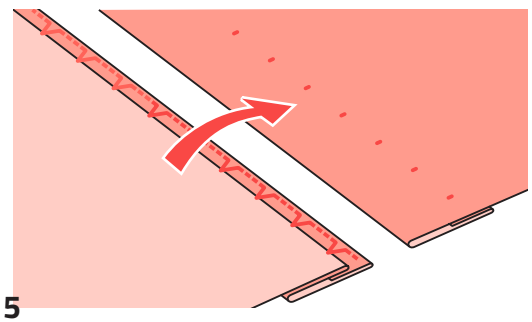

Ściegi kryte

B-11: Ścieg kryty do tkanych tkanin
B-12: Ścieg kryty do tkanin rozciągliwych

UWAGA: Szycie ściegów krytych wymaga praktyki. Zawsze wykonać najpierw test szycia.

1. Złożyć tkaninę, jak pokazano na ilustracji, lewą stroną na wierzchu.
2. Umieścić tkaninę pod stopką. Obrócić koło zamachowe ręcznie przeciwnie do ruchu wskazówek zegara, aż igła całkiem przesunie się w lewo. To powinno tylko przekłuć fałdę tkaniny. Jeżeli nie, odpowiednio wyregulować szerokość ściegu.
3. Wyregulować prowadnicę (b), obracając pokrętło (a), aby prowadnica tylko oparła się o miejsce złożenia.
4. Szyć powoli, prowadząc tkaninę ostrożnie wzdłuż brzegu prowadnicy.
5. Obrócić tkaninę.

A Odwrotna strona

B Ściegi obrzucane

Przyszywanie guzików

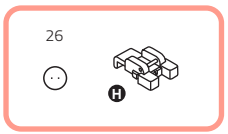

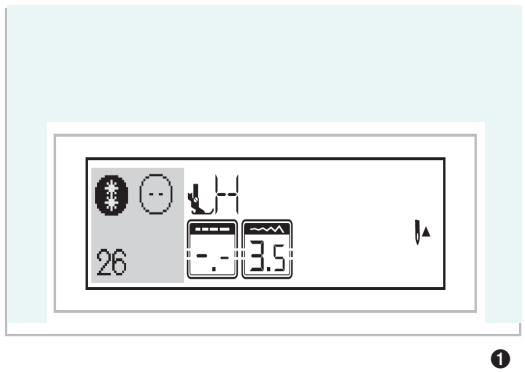

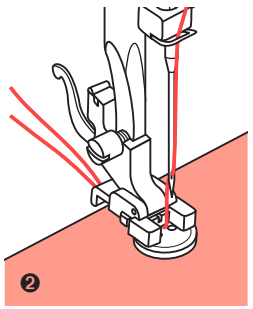

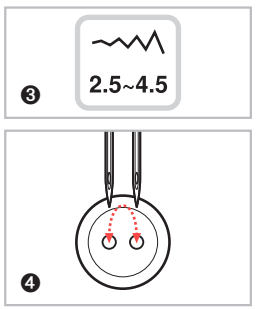

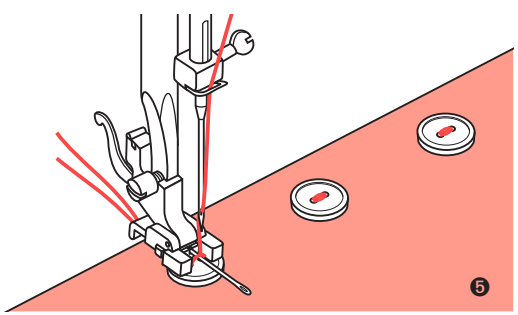

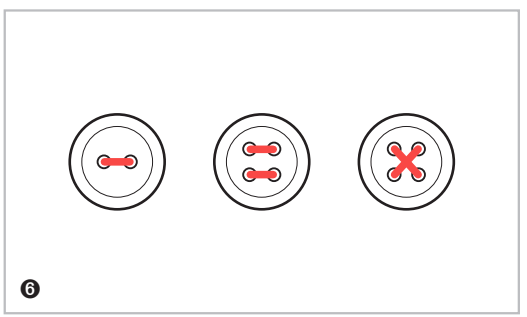

Przyszywanie guzików

❶ Wybrać wzór 26 ze wzorów grupy „B", aby uzyskać ścieg szycia guzików.
Zmienić stopkę na stopkę do przyszywania guzików.
Przesunąć dźwignię transportera dolnego do ▲▲, aby opuścić transportery.

❷ Ułożyć pracę pod stopką. Umieścić guzik w żądanej pozycji, opuścić stopkę.

❸ Wyregulować szerokość ściegu do „2,5 – 4,5" odpowiednio do odległości między dwiema dziurkami na guziki.

❹ Obrócić koło zamachowe, aby sprawdzić, czy igła płynnie wsuwa się w lewą i prawą dziurkę na guziki.

❺ Przed szyciem nacisnąć przycisk automatycznej blokady, aby automatycznie przyszyć ściegi wzmacniające na początku i na końcu ściegu.
Jeżeli wymagany jest trzon, umieścić igłę do cerowania na górze guzika i szyć.

❻ W przypadku guzików z 4 dziurkami najpierw szyć przez przód dwóch otworów, przesunąć obrabiany materiał do przodu, a następnie szyć przez tył dwóch dziurek.

Szycie dziurki na guziki

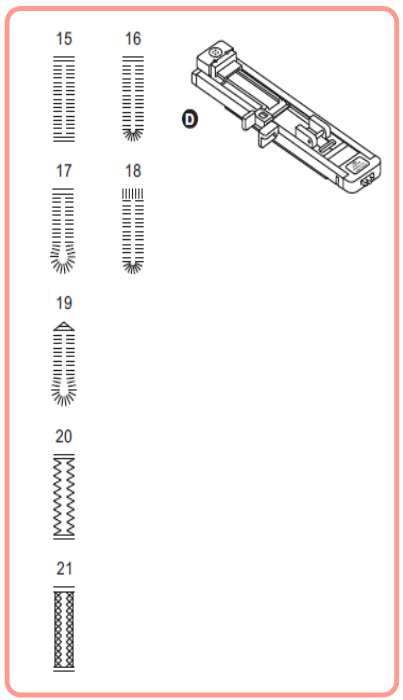

2.5~7.0	0.3~1.0
2.5~5.5	0.3~1.0
5.5~7.0	0.3~1.0
3.0~7.0	1.0~2.0
3.0~7.0	1.0~3.0

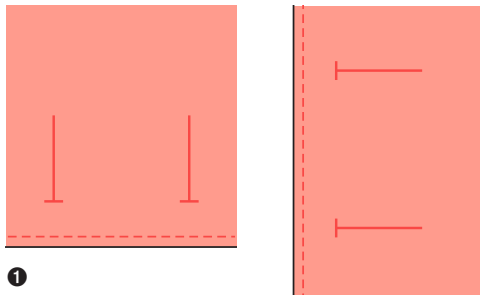

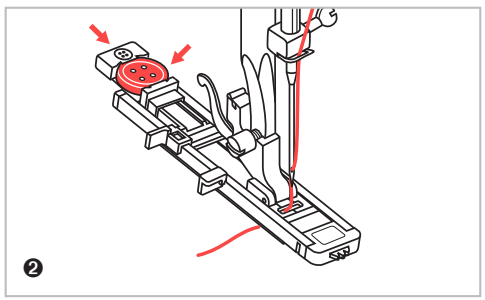

Szycie dziurki na guziki

15: Do tkanin o ciężarze lekkim do średniego
16: Do tkanin o ciężarze lekkim do średniego
17: Do tkanin o ciężarze lekkim do średniego
18: Do tkanin o większym ciężarze
19: Do dżinsów lub spodni
20: Do dżinsów lub tkaniny elastycznej z grubym splotem
21: Do tkanin rozciągliwych

UWAGA: Przed szyciem dziurki na guziki w projekcie należy poćwiczyć na ścinku materiału takiego samego typu.

❶ Zaznaczyć pozycje dziurki na guziki na tkaninie.
Maksymalna długość dziurki na guziki wynosi 3 cm (1 3/16”). (Całkowita średnica + grubość przycisku.)

❷ Zaczepić stopkę do dziurek na guziki, następnie wyciągnąć płytkę uchwytów guzików i włożyć guzik.
Rozmiar dziurki na guziki jest określony guzikiem włożonym do płytki.
Nić powinna przechodzić przez dziurkę do stopki, a następnie być umieszczona pod stopkę.

Szycie dziurki na guziki

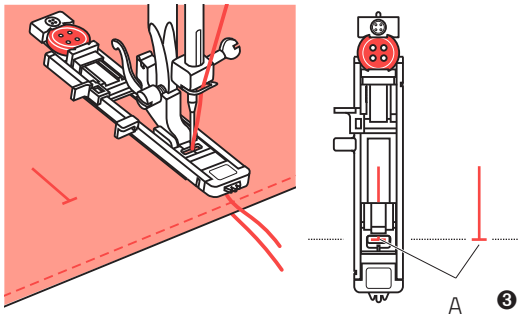

A Punkt początkowy

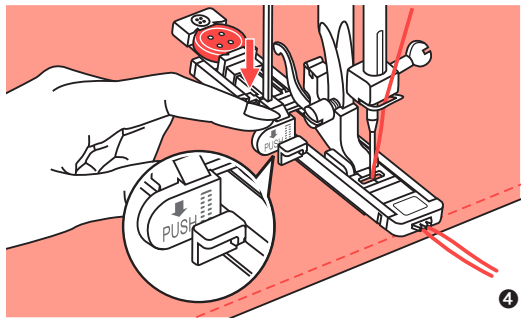

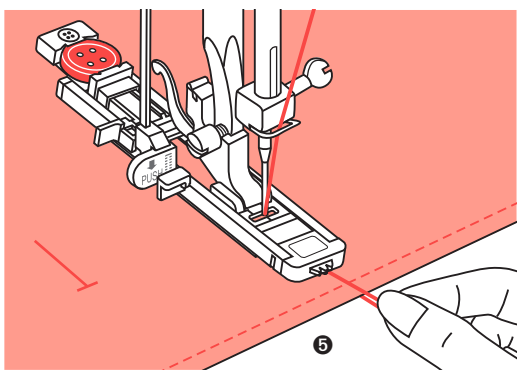

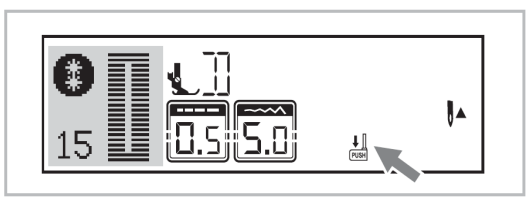

Szycie dziurki na guziki

❸ Wybrać ścieg na dziurkach na guziki. Wyregulować szerokość ściegu i długość ściegu na żądaną szerokość i gęstość. Umieścić tkaninę pod stopką tak, aby znacznik linii środkowej był wyrównany na środku stopki do dziurek na guziki. Opuścić stopkę.

❹ Opuścić dźwignię dziurki na guziki, upewniając się, że jest ustawiona za uchwytem na stopce dziurki na guziki, jak na ilustracji.

❺ Lekko przytrzymać koniec górnej nici i rozpocząć szycie.

UWAGA: Delikatnie doprowadzić tkaninę ręcznie. Przed zatrzymaniem maszyna automatycznie uszyje ścieg wzmacniający po uszyciu dziurki na guziki.

Warto zapamiętać: Po wybraniu dowolnego wzoru dziurki na guziki na ekranie LCD zostanie wyświetlony rysunek PUSH przypominający o opuszczeniu dźwigni dziurki na guziki.

Szycie dziurki na guziki

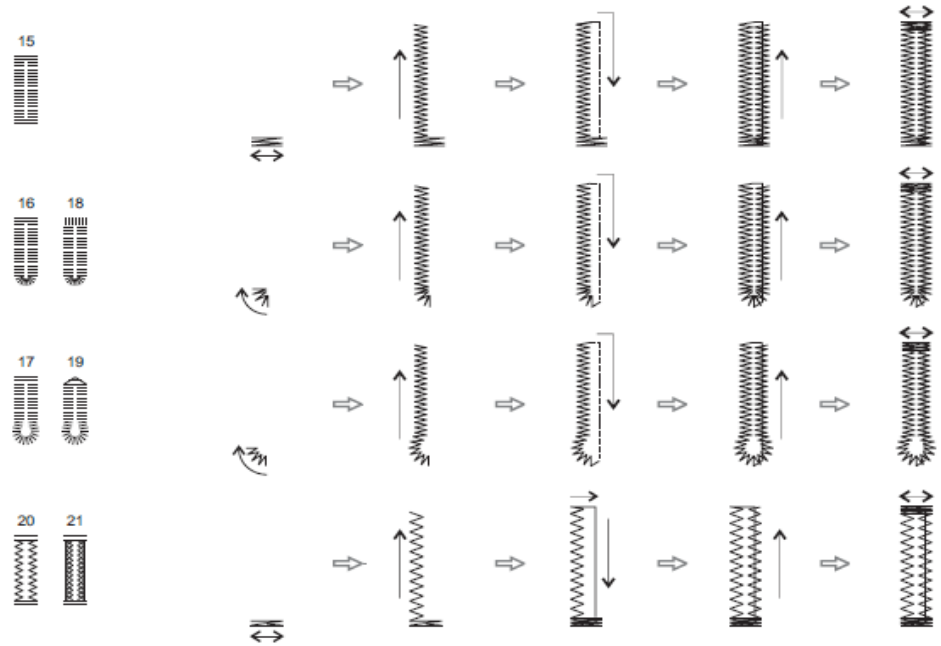

❻

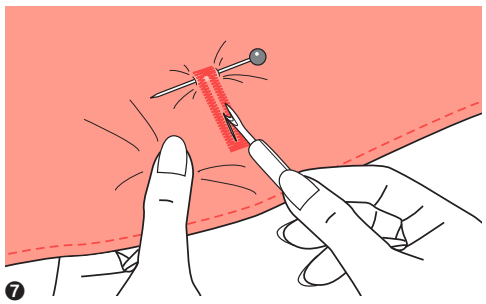

❼

Szycie dziurki na guziki

❻ Dziurki na guziki są szyte od przodu stopki do tyłu, jak pokazano.

❼ Wyciąć środek dziurki na guziki prujką, zwracając uwagę, aby nie przeciąć ściegów z żadnej strony. Użyć trzpienia jako ogranicznika na ryglu, aby nie odciąć za dużo.

Szycie dziurki na guziki

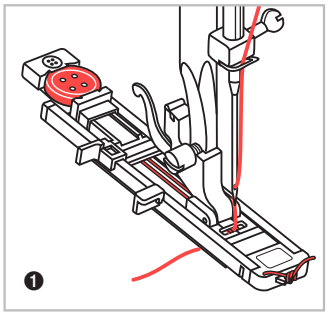

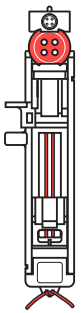

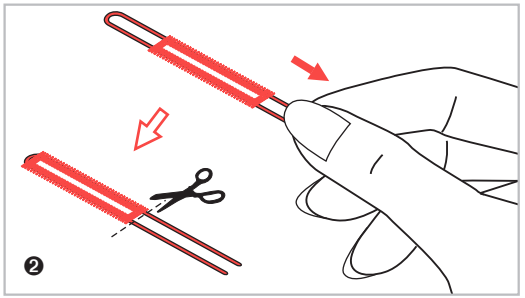

Wykonywanie dziurek na guziki ze sznurka

Podczas szycia dziurek na guziki ze sznurkami zaczepić ciężką nić lub sznurek pod stopką do dziurek na guziki.

❶ Zamocować stopkę do dziurek na guziki i zawiesić nić rdzeniową z tyłu stopki. Przenieść dwie końcówki nici rdzeniowej do przodu stopki i włożyć je w rowki, a następnie tam je zawiązać tymczasowo. Obniżyć stopkę i rozpocząć szycie.

Ustawić szerokość ściegu, aby pasował do średnicy nici rdzeniowej.

❷ Po zakończeniu szycia delikatnie pociągnąć nić rdzeniową, aby usunąć zwisające części, następnie przyciąć cały nadmiar.

UWAGA: Sugerowane jest użycie fizeliny na tylnej stronie tkaniny.

Ścieg ryglowy

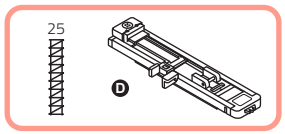

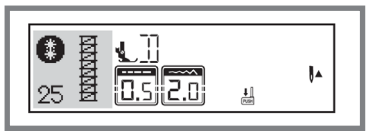

❶

❷

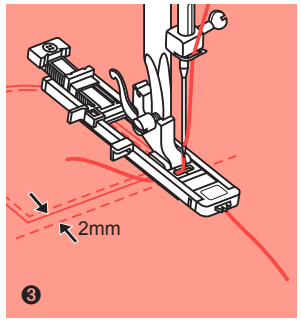

❸

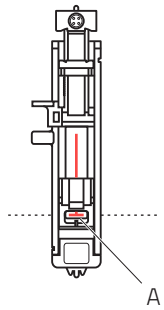

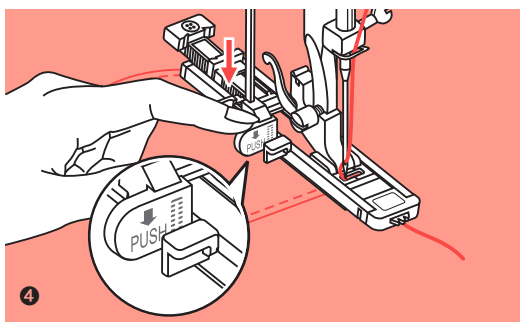

❹

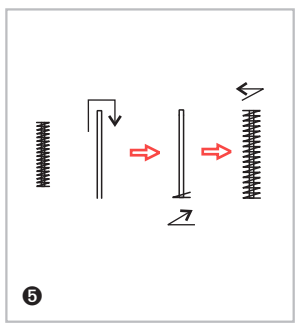

❺

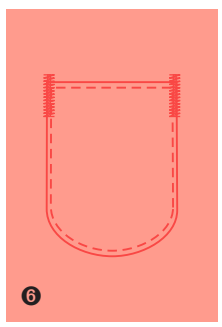

❻

Ścieg ryglowy

❶ Wybrać wzór, aby uzyskać ścieg ryglowy. Zmienić stopkę na stopkę do dziurek na guziki.

❷ Pociągnąć uchwyt guzika do tyłu. Ustawić płytkę prowadzącą guzik 2 na stopce do dziurek na guziki na żądaną długość.

❸ Ułożyć tkaninę tak, aby igła znajdowała się 2 mm (1/16") przed zamierzonym miejscem rozpoczęcia szycia, a następnie opuścić stopkę.

A Punkt początkowy

❹ Przeciągnąć górną nić w dół przez otwór w stopce. Opuścić dźwignię do dziurek na guziki. Dźwignia do dziurek na guziki jest ustawiona za uchwytem na stopce do dziurek na guziki. Delikatnie przytrzymać koniec górnej nici w lewej dłoni, a następnie rozpocząć szycie.

❺ Szyte są ściegi ryglowe.

❻ Jako przykład na ilustracji przedstawiono procedurę szycia rygli w narożnikach kieszeni.

Ścieg oczkowy

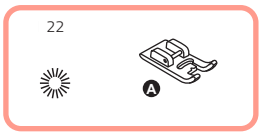

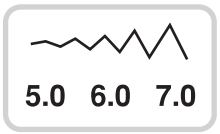

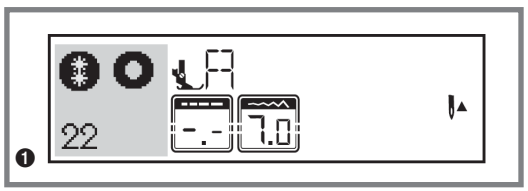

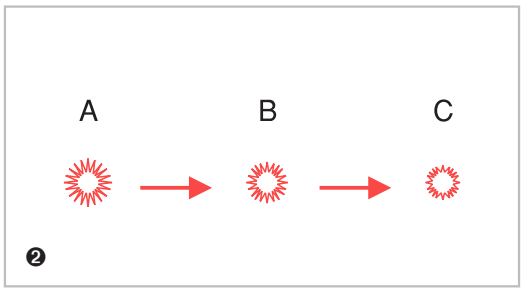

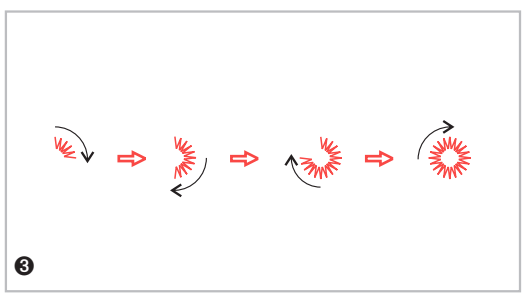

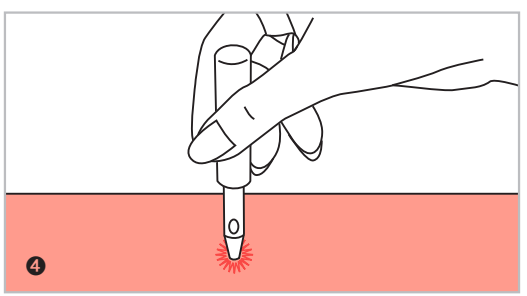

Ścieg oczkowy

❶ Wybrać wzór 22, aby uzyskać ścieg oczkowy. Zamocować stopkę A.

❷ Nacisnąć przycisk regulacji szerokości ściegu „–” lub „+”, aby wybrać rozmiar oczka.

Rozmiar oczka:

A Duże: 7,0 mm (1/4 cala).
B Średnie: 6,0 mm (15/64 cala).
C Małe: 5,0 mm (3/16 cala).

❸ Na początku szycia obniżyć igłę na tkaninę, a następnie obniżyć stopkę.
Po zakończeniu szycia maszyna automatycznie naszywa ściegi wzmacniające, a następnie zatrzymuje się.

❹ Za pomocą punktaka oczkowego wykonać otwór na środku.
Punktak oczkowy nie znajduje się w zestawie z maszyną.

Ścieg do cerowania

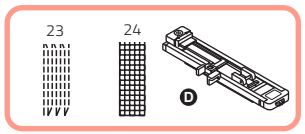

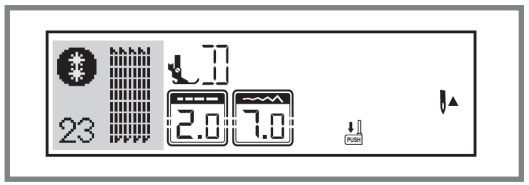

❶

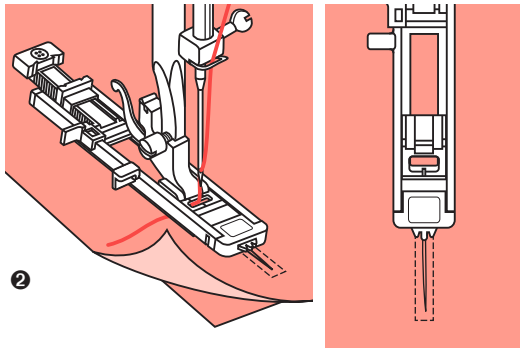

❷

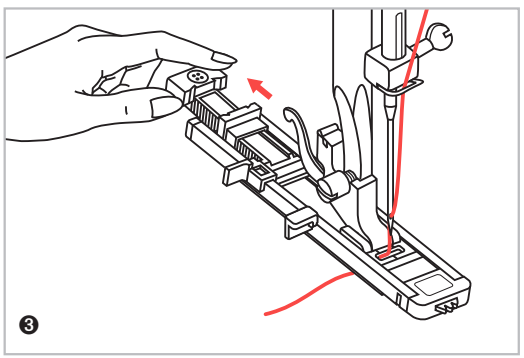

❸

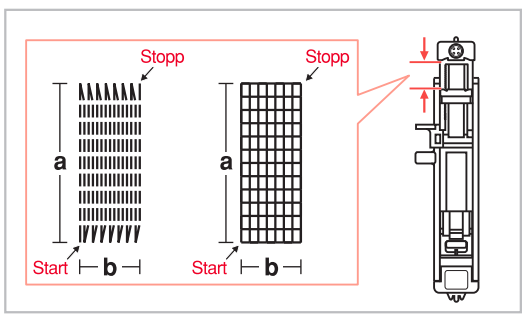

❹

Ścieg do cerowania

❶ Wybrać wzór 23 lub 24, aby uzyskać ścieg do cerowania.
Zmienić stopkę na stopkę do dziurek na guziki.

❷ Sfastrygować razem górną tkaninę i tkaninę wzmacniającą. Za pomocą przycisku szerokości ściegu wybrać szerokość wzoru.
Obniżyć stopkę nad środek rozdarcia.

❸ Pociągnąć uchwyt guzika do tyłu. Ustawić płytkę prowadzącą guzik na stopce do dziurek na guziki na żądaną długość.

❹ Rozmiar cyklu cerowania jest zmienny. Jednak maksymalna długość ściegu wynosi 2,6 cm (1 cal), a maksymalna szerokość ściegu wynosi 7 mm (9/32 cala).

a Długość wzoru cerowania

b Szerokość wzoru cerowania

Ścieg do cerowania

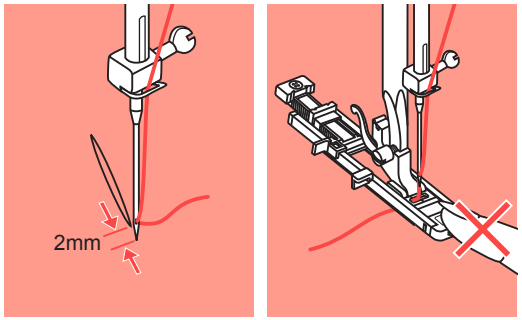

❺

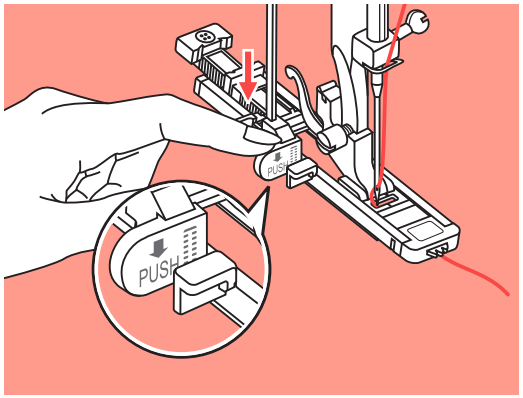

❻

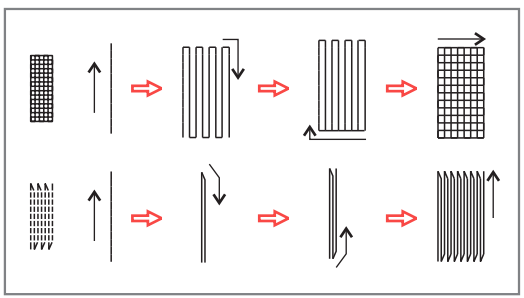

❼

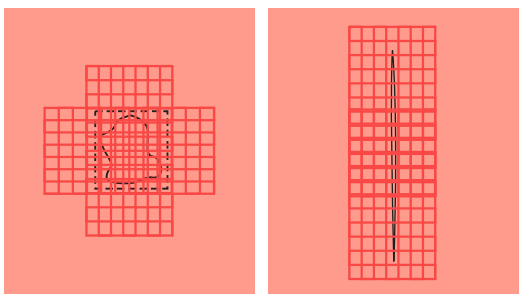

❽

Ścieg do cerowania

❺ Ułożyć tkaninę tak, aby igła znajdowała się 2 mm (1/16 cala) z przodu obszaru cerowanego, a następnie opuścić stopkę.

UWAGA: Podczas opuszczania stopki nie popychać jej przodu, w przeciwnym razie cerowanie nie zostanie zszyte w odpowiednim rozmiarze.

❻ Przeciągnąć górną nić w dół przez otwór w stopce. Opuścić dźwignię do dziurek na guziki. Dźwignia do dziurek na guziki jest ustawiona za uchwytem na stopce do dziurek na guziki. Delikatnie przytrzymać koniec górnej nici w lewej dłoni, a następnie rozpocząć szycie.

Warto zapamiętać: Po wybraniu dowolnego wzoru dziurki na guziki lub cerowania na ekranie LCD zostanie wyświetlony rysunek PUSH przypominający o opuszczeniu dźwigni dziurki na guziki.

❼ Ściegi do cerowania są szyte od przodu stopki do tyłu, jak pokazano.

❽ Jeżeli obszar przeznaczony do szycia jest duży, można szyć kilka razy wszerz obszaru, aby osiągnąć żądany rezultat.

Wszywanie zamka błyskawicznego

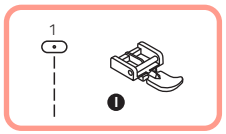

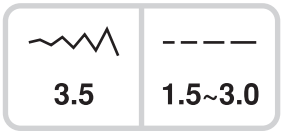

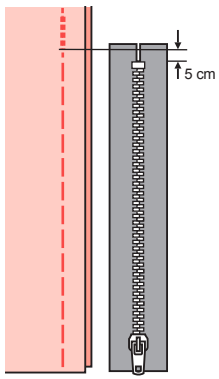

❶

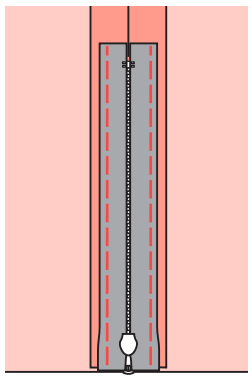

❷

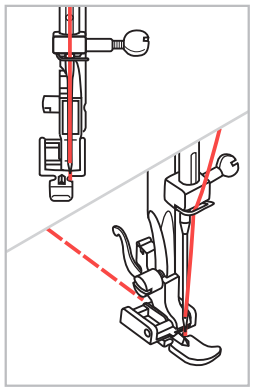

❸

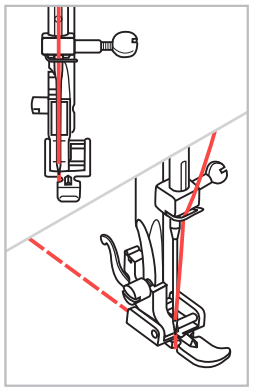

❹

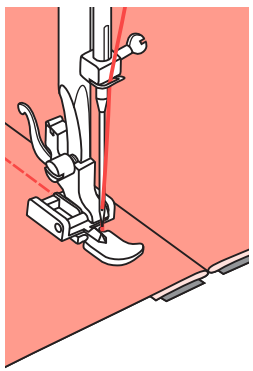

❺

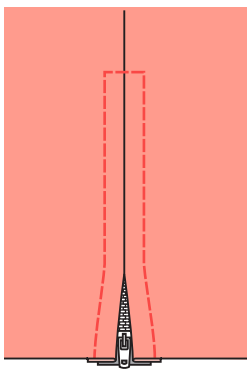

❻

Wszywanie zamka błyskawicznego

UWAGA: stopki do zamków błyskawicznych należy używać z ustawieniem maszyny tylko na ścieg prosty. Należy uważać podczas wyboru pozycji igły (wybrać 3,5, pozycja środkowa), ponieważ igła może uderzyć w stopkę i złamać się podczas szycia ze zmienioną pozycją igły lub każdym innym wzorem.

❶ Przyfastrygować otwarcie zamka błyskawicznego do odzieży.

❷ Docisnąć i otworzyć naddatek szwu. Umieścić zamek błyskawiczny do dołu na naddatku szwu z ząbkami naprzeciw linii szwu. Sfastrygować taśmę zamka błyskawicznego w miejscu.

❸ Zamocować stopkę do zamków błyskawicznych. Zamocować prawą stronę trzpienia stopki do uchwytu podczas wszywania lewej strony zamka błyskawicznego.

❹ Zamocować lewą stronę trzpienia stopki do uchwytu stopki podczas wszywania prawej strony zamka błyskawicznego.

❺ Szyć lewą stronę zamka błyskawicznego od jego dołu do góry.

❻ Szyć przez dolny koniec i prawą stronę zamka błyskawicznego. Usunąć fastrygowanie i nacisnąć.

Wszywanie zamka błyskawicznego

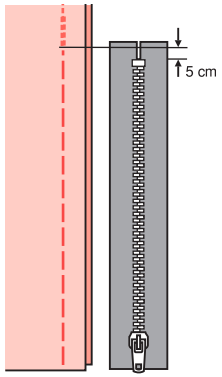

❶

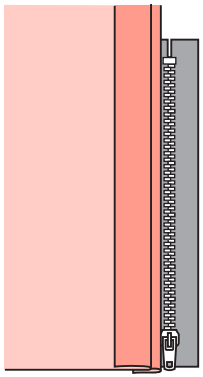

❷

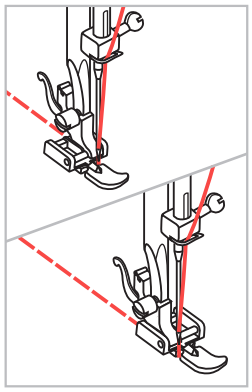

❸

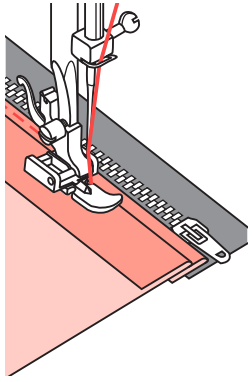

❹

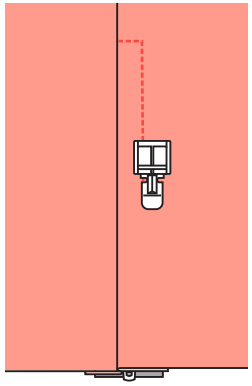

❺

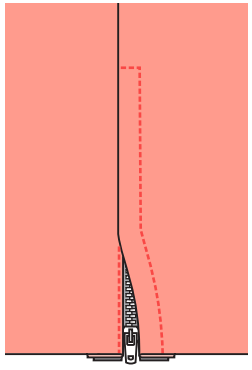

❻

Wszywanie zachodzącego na siebie zamka błyskawicznego

❶ Przyfastrygować otwarcie zamka błyskawicznego do odzieży.

❷ Odwinąć w lewo naddatek szwu. Odwrócić na prawo naddatek szwu, aby uformować fałdę 3 mm (1/8 cala).

❸ Zamocować stopkę do zamków błyskawicznych. Zamocować prawą stronę trzpienia stopki do uchwytu podczas wszywania lewej strony zamka błyskawicznego. Zamocować lewą stronę trzpienia stopki do uchwytu stopki podczas wszywania prawej strony zamka błyskawicznego.

❹ Szyć lewą stronę zamka błyskawicznego od dołu do góry.

❺ Odwrócić tkaninę na prawą stronę, zszyć wszerz dolny koniec i prawą stronę zamka błyskawicznego.

❻ Zatrzymać około 5 cm (2 cale) od górnej części zamka błyskawicznego.

Usunąć fastrygowanie i rozsunąć zamek błyskawiczny. Zszyć pozostały szew.

Obrębianie zwężeń

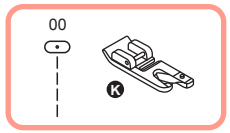

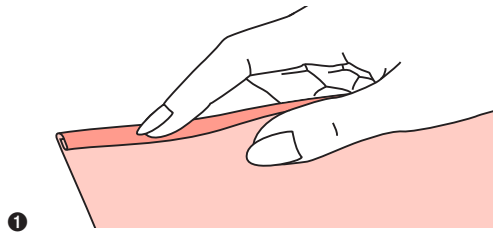

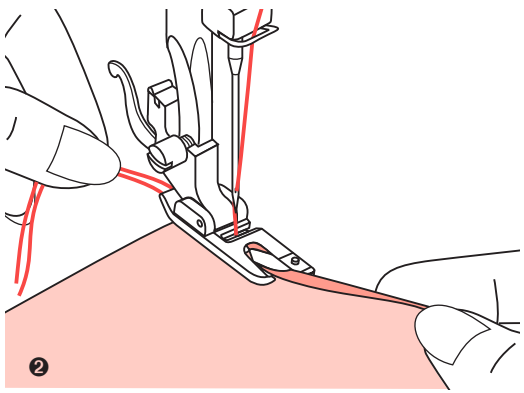

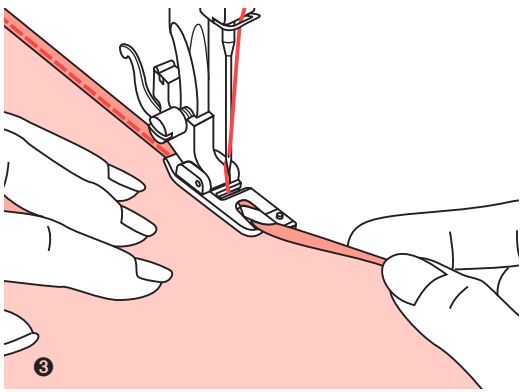

Obrębianie zwężeń

* Stopka do rąbka zwijanego to opcjonalny element akcesoriów.

❶ Złożyć brzeg tkaniny na mniej więcej 3 mm (1/8 cala), następnie złożyć ponownie 3 mm (1/8 cala) na mniej więcej 5 cm (2 cale) wzdłuż brzegu tkaniny.

❷ Wprowadzić igłę w tkaninę, obracając koło zamachowe do siebie i opuścić stopkę.

Naszyć kilka ściegów i podnieść stopkę.
Włożyć zakładkę tkaniny w otwór spiralny stopki do rąbka zwijanego Przesunąć tkaninę do tyłu i do przodu, aż założenie uformuje kształt rolki.

❸ Opuścić stopkę i rozpocząć szycie, powoli prowadząc niewykończony brzeg tkaniny do przodu stopki do rąbka zwijanego, prowadząc równomiernie w rolce stopki.

Wszywanie sznurka

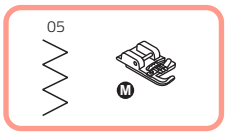

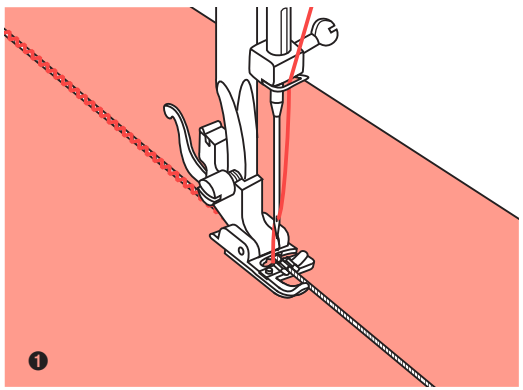

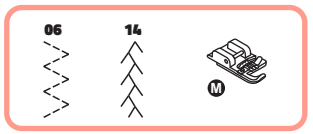

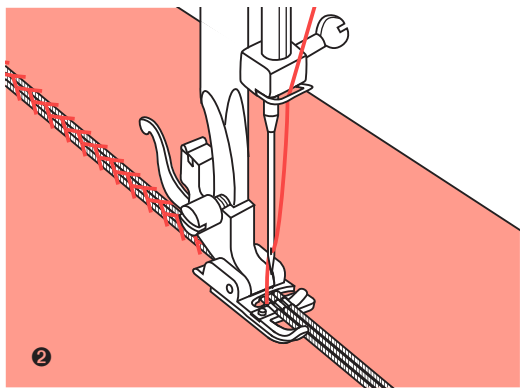

Wszywanie sznurka

Zszywać przez jedno, dwa lub trzy pasma sznurka, aby udekorować tkaninę. Do wszywania sznurka można użyć perłowej bawełny, muliny lub delikatnej przędzy wełnianej.

* Stopka do wszywania sznurka to opcjonalny element akcesoriów.

Wszywanie pojedynczego sznurka

❶ Zaznaczyć wzór na tkaninie. Włożyć sznurek w środkowy rowek stopki do wszywania sznurka z prawej strony otworu. Pociągnąć sznurek mniej więcej 5 cm (2 cale) poza stopkę. Rowki stopki przytrzymają długość sznurka na miejscu podczas formowania ściegów nad sznurkiem.

Wybrać ścieg i wyregulować jego długość, tak aby ściegi tylko pokrywały sznurek. Opuścić stopkę i szyć powoli, prowadząc sznurek nad wzorem.

Wszywanie potrójnego sznurka

❷ Popchnąć nić zszywającą w lewo, włożyć trzy sznurki w rowki stopki i wyciągnąć mniej więcej 5 cm (2 cale) sznurka poza stopkę.

Wybrać żądany wzór i wyregulować długość ściegu, tak aby ściegi tylko pokrywały sznurek.
Opuścić stopkę i szyć, powoli prowadząc sznurki.

Szycie ściegów satynowych

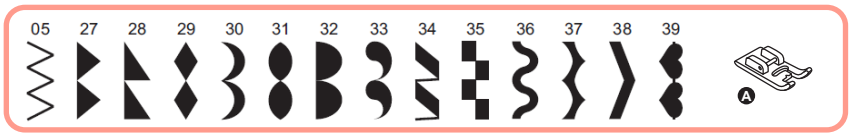

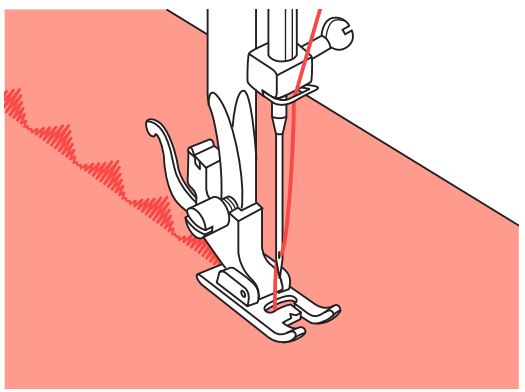

Szycie ściegów satynowych

Do zszywania satyny i szycia ozdobnych ściegów używać stopki ściegów satynowych. Na spodzie tej stopki znajduje się rowek, który umożliwia gęstym ściegom swobodne przejście dołem.

Aby zmienić satynę lub ozdobny wzór ściegu, można wyregulować długość i szerokość wzoru, naciskając przyciski regulacji długości i szerokości ściegu. Wypróbować, zszywając najpierw skrawki tkanin, aż osiągnięta zostanie żądana długość i szerokość.

UWAGA: podczas szycia bardzo lekkich tkanin zlecane jest używanie fizeliny lub podkładu na tylnej stronie tkaniny.

Prowadnica do brzegów/pikowania

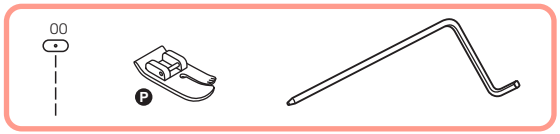

3.5	1.0~3.0

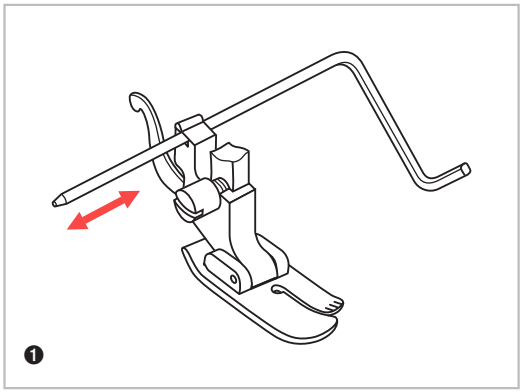

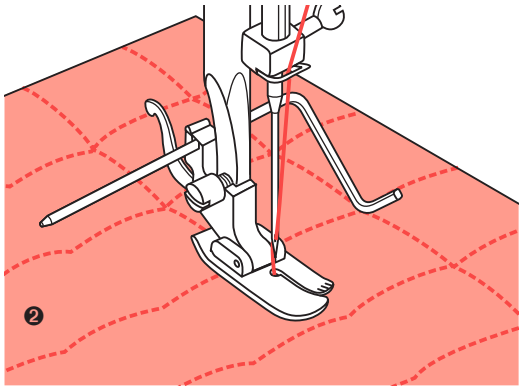

Prowadnica do brzegów/pikowania

* Stopka do pikowania to opcjonalny element akcesoriów.

❶ Włożyć prowadnicę do brzegów/pikowania w uchwyt stopki, jak pokazano na ilustracji, i ustawić żądaną przestrzeń.

❷ Uszyć pierwszy rząd i przenieść tkaninę do szycia kolejnych rzędów z prowadnicą przesuwającą się wzdłuż poprzedniego rzędu zszywania.

Marszczenie

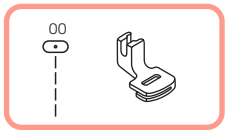

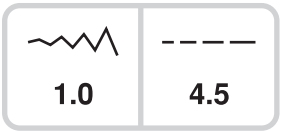

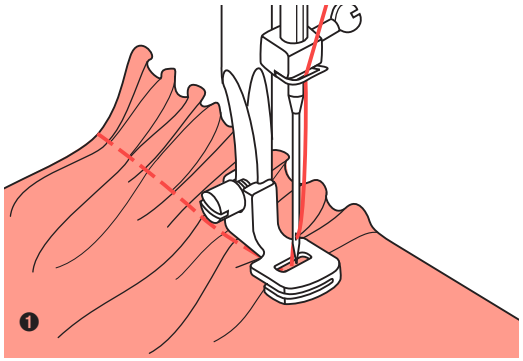

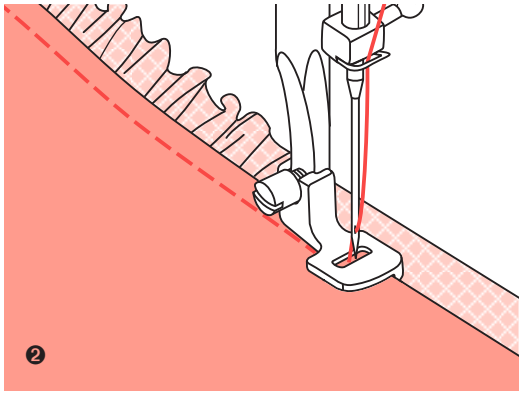

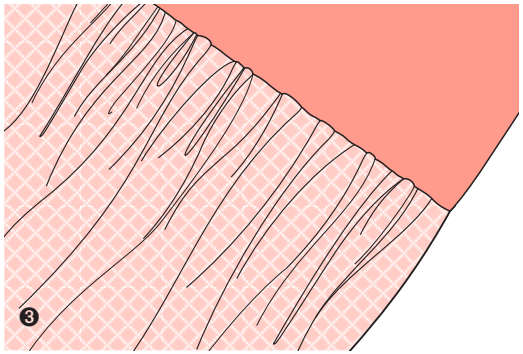

Marszczenie

* Stopka do marszczenia to opcjonalny element akcesoriów.

❶ Zdjąć uchwyt stopki i zamocować stopkę do marszczenia.

Umieścić tkaninę, która ma być marszczona, pod stopką.

Uszyć rząd zszywania. Ściegi automatycznie spowodują marszczenie tkaniny.

Wyregulować pokrętło naprężacza górnej nici, aby osiągnąć żądane wypełnienia. Mniejsze naprężenie będzie skutkować delikatniejszym marszczeniem, większe naprężenie będzie skutkować pełniejszym marszczeniem.

Pokrętła długość ściegu można również używać do regulacji wypełnienia. Im dłuższe ustawienie długości ściegu, tym większe wypełnienie jest uzyskiwane podczas marszczenia.

❷ Marszczenie i mocowanie tkaniny w jednym kroku

Przyjrzeć się dokładnie stopce do marszczenia, aby znaleźć gniazdo na dole.

W przypadku korzystania z gniazda można marszczyć spód warstwy tkaniny podczas zaczepiania jej do płaskiej górnej warstwy, np. ściągacza biodrowego na gorsecie sukienki.

Wyjąć uchwyt stopki i zaczepić stopkę do marszczenia.

Umieścić tkaninę do marszczenia prawą stroną do góry pod stopką.

Umieścić warstwę tkaniny prawą stroną do dołu w gnieździe.

Przesunąć dwie warstwy tak jak na ilustracji.

UWAGA: Podczas testowania maszyny pod kątem regulacji do uzyskania żądanego wypełnienia pracować w krokach wzrastających co 25 cm dla tkaniny, wykończeń lub gumek. Ułatwia do ustalenie regulacji oraz jak duże zmiany są konieczne w projekcie. Zawsze testować swoją tkaninę projektową na tej samej linii ziarnistości jaka zostanie użyta w ukończonym projekcie.

UWAGA: szyć z prędkością wolną do średniej, aby uzyskać lepszą kontrolę nad tkaniną.

Marszczenie

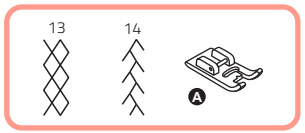

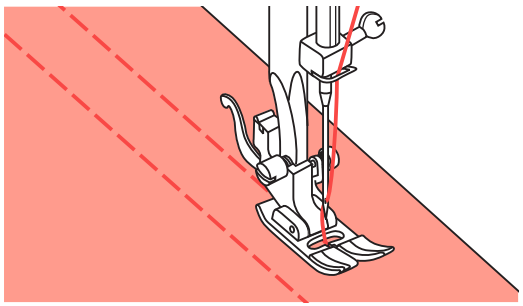

❶

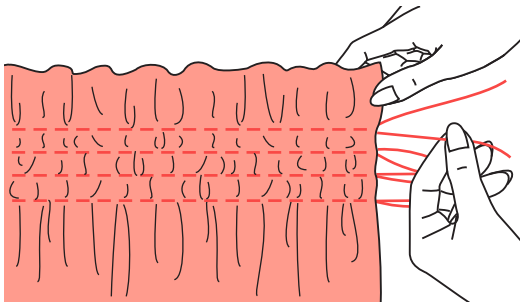

❷

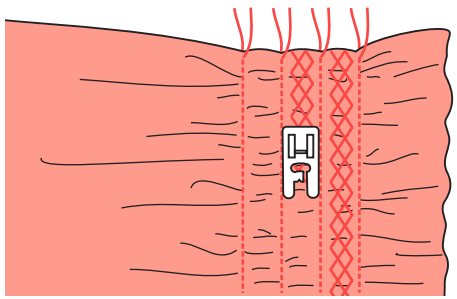

❸

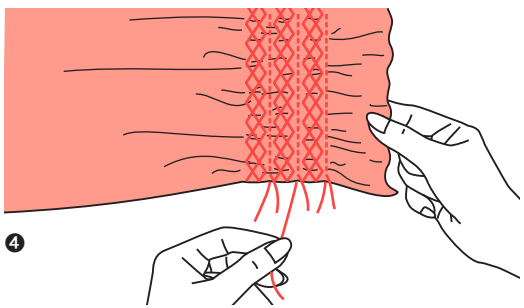

❹

Marszczenie

❶ Użyć stopki uniwersalnej do szycia prostych linii 1 cm (3/8") oddzielnie, przez obszar. Przydatne może być nieznaczne zredukowanie naprężenia igły, aby nić ze szpulki mogła zostać pociągnięta później do zmarszczenia tkaniny.

❷ Związać nici wzdłuż krawędzi.
Pociągnąć nici ze szpulki i rozprowadzić równomiernie marszczenia. Zabezpieczyć nici na drugim końcu.

❸ Zmniejszyć naprężenie w razie potrzeby i naszyć ściegi wzoru ozdobnego między szwami prostymi.

❹ Wyciągnąć ściegi marszczenia.

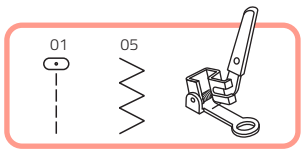

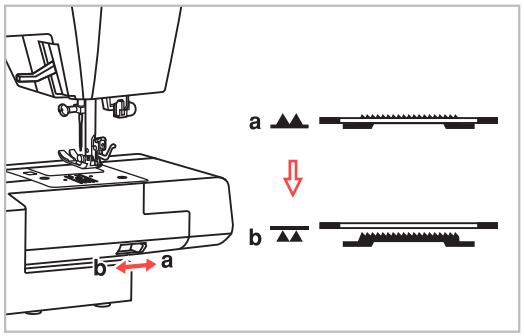

❶

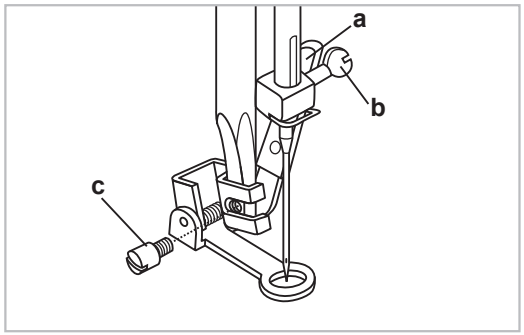

❷

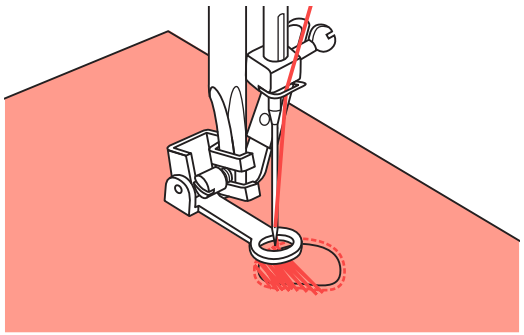

❸

Szycie z wolnej ręki (haftowanie, cerowanie, naszywanie monogramów)

* Stopka do cerowania to opcjonalny element akcesoriów.

❶ Przesunąć dźwignię transportera dolnego do ▲▲ (b), aby opuścić transportery.

❷ Wyjąć uchwyt stopki i zaczepić stopkę do cerowania na drążku uchwytu stopki. Dźwignia (a) powinna znajdować się za śrubą zacisku igły (b). Docisnąć stopkę do cerowania mocno od tyłu palcem wskazującym i dokręcić śrubę (c).

Cerowanie

UWAGA: Cerowanie z wolnej ręki jest wykonywane bez wewnętrznego układu podawania maszyny do szycia. Ruch tkaniny jest kontrolowany przez operatora, najlepiej przy użyciu tamborka (nie znajduje się w zakresie dostawy). Konieczne jest skoordynowanie prędkości szycia i ruchów tkaniny.

❸ Najpierw szyć wokół krawędzi otworu, aby zabezpieczyć nici. Zszywać przez otwór, przesuwając tamborek do tyłu i do przodu pod igłę. Nałożyć na siebie ściegi konturowe na każdym końcu obszaru, utrzymując linie ściegów w bliskiej odległości i na równej długości. Kiedy otwór będzie wypełniony, odwrócić pracę i pokryj obszar liniami ściegów na krzyż.

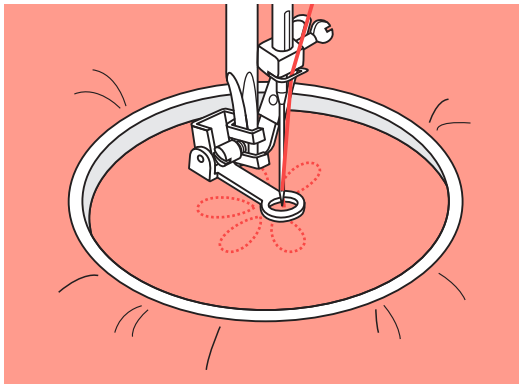

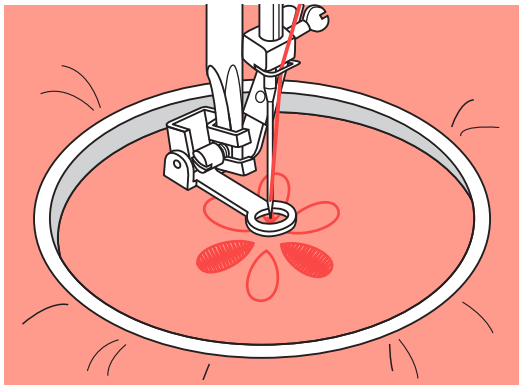

❶

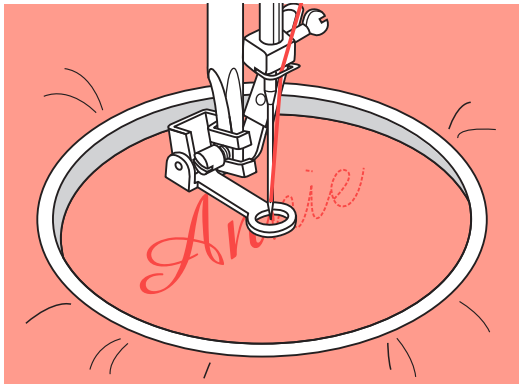

❷

Szycie z wolnej ręki (haftowanie, cerowanie, naszywanie monogramów)

❶ Haftowanie

Zszywać wzdłuż konturu wzoru, przesuwając tamborek. Wybrać wzór ściegu zygzakowatego i wyregulować szerokość ściegu według potrzeb. Podczas szycia utrzymywać stałą prędkość.

Wypełnić wzór, pracując do konturu w kierunku środka. Utrzymywać ściegi blisko siebie.

Dłuższe ściegi można uzyskać, przesuwając tamborek szybciej, a krótkie ściegi przez przesuwanie wolniejsze.

Zabezpieczyć ściegami wzmacniającymi na końcu, naciskając przycisk automatycznej blokady.

❷ Naszywanie monogramów

Wybrać wzór ściegu zygzakowatego i wyregulować szerokość ściegu według potrzeb.

Szyć ze stałą prędkością, przesuwając tamborek powoli wzdłuż napisów.

Po wykonaniu pierwszej litery zabezpieczyć ściegami wzmacniającymi na końcu, naciskając przycisk automatycznej blokady.

* Tamborek nie znajduje się w zestawie z maszyną.

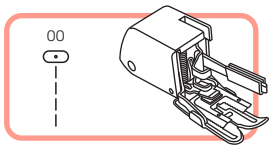

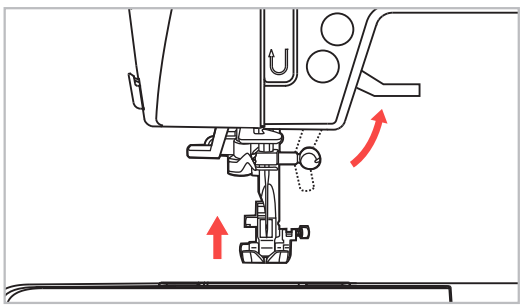

❶

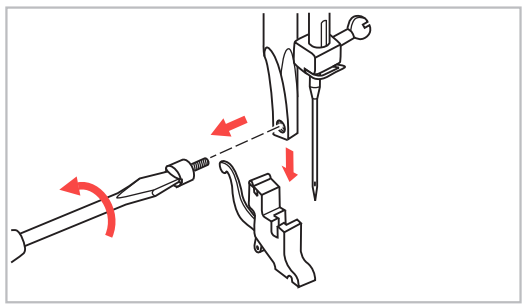

❷

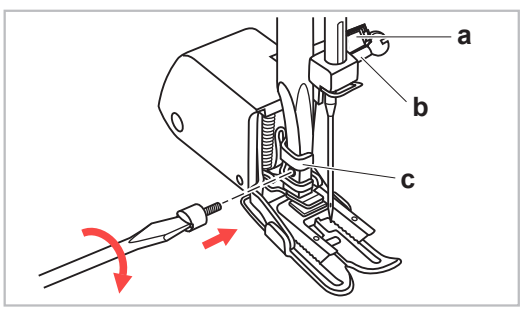

❸

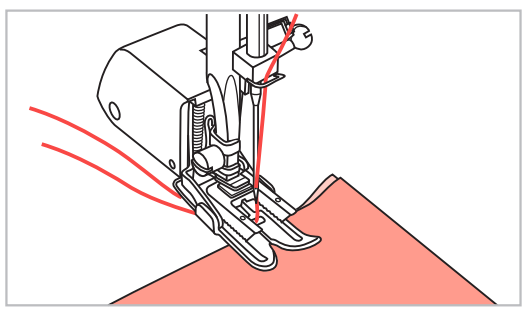

❹

Stopka chodząca

* Stopka chodząca to opcjonalny element akcesoriów.

UWAGA: zawsze należy próbować najpierw szyć bez stopki chodzącej, którą należy stosować tylko w razie potrzeby.

W przypadku korzystania ze standardowej, regularnej stopki na maszynie łatwiej jest prowadzić tkaninę, lepsza jest również widoczność szwu. Maszyna do szycia zapewnia doskonałą jakość ściegu w przypadku wielu różnych tkanin, od delikatnych szyfonów, po wiele warstw dżinsu.

Przystawka stopki chodzącej wyrównuje podawanie warstw tkaniny. Poprawia dopasowanie krat, pasków i wzorów. Pomaga również zapobiec nierównemu podawaniu trudnych lub mechatych tkanin, takich jak aksamit i sztruks.

❶ Podnieść stopkę, aby unieść drążek stopki.

❷ Usunąć uchwyt stopki, odkręcając (przeciwnie do ruchu wskazówek zegara) śrubę mocującą drążek stopki.

❸ Zamocować stopkę chodzącą do maszyny w następujący sposób:

– Ramię (a) powinno być zamocowane w górnej śrubie igły i zacisku (b).
– Przesunąć głowicę mocującą (c) z lewej do prawej, aby została zamocowana w drążki stopki.
– Opuścić drążek stopki.
– Wymienić i dokręcić (zgodnie z ruchem wskazówek zegara) śrubę mocującą drążek stopki.
– Upewnić się, że śruba igły i śruba mocująca drążek stopki są mocno dokręcone.

❹ Pociągnąć nić ze szpulki do góry i umieść nić ze szpulki oraz nić igły za przystawką stopki chodzącej.

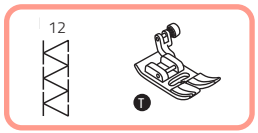

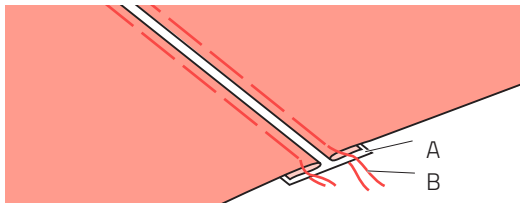

❶

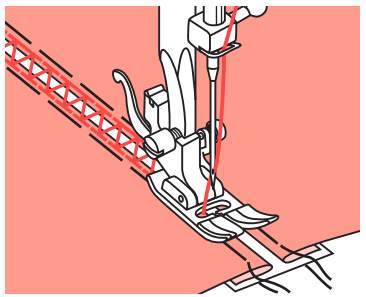

❷

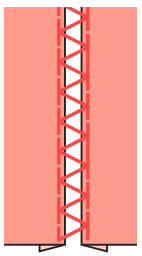

❸

Mereżka

❶ Rozdzielić złożone brzegi kawałków tkaniny z odstępem 4 mm (1/8 cala) i wszyć je w kawałek cienkiego papieru lub rozpuszczalny w wodzie arkusz stabilizatora.

❷ Wyrównać środek stopki ze środkiem dwóch kawałków tkaniny i rozpocząć szycie.

❸ Po szyciu usunąć stabilizator oraz ściegi fastrygowe.

A Cienki papier
B Fastrygowanie

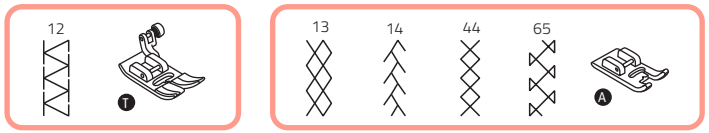

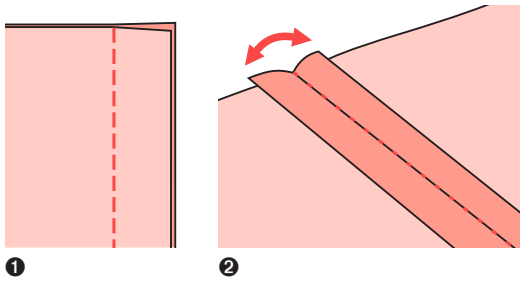

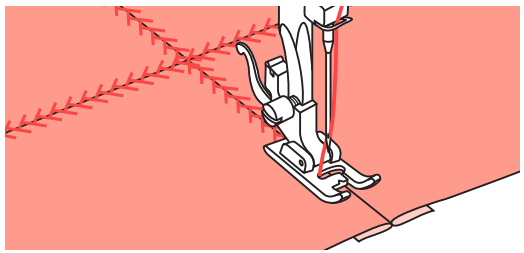

Stebnowanie ozdobne

❶ Umieścić dwie tkaniny prawymi stronami do siebie i szyć ściegiem prostym.

❷ Otworzyć naddatek na szew i docisnąć na płasko.

❸ Pracować po prawej stronie tkaniny, umieścić środek stopki na linii szwu łączonych tkanin oraz szyj po szwie.

Ścieg muszelkowy

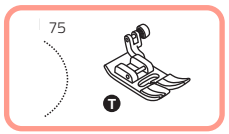

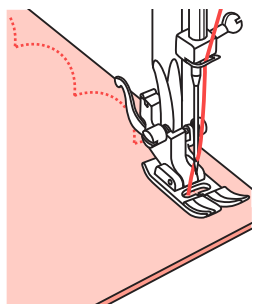

❶

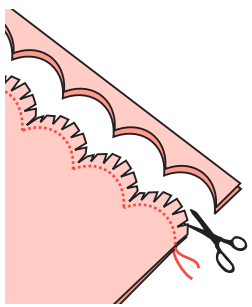

❷

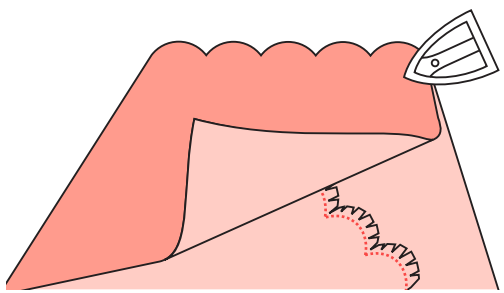

❸

Brzeg muszelkowy

❶ Złóż tkaninę, prawe strony do siebie. Szyć wzdłuż złożonej krawędzi, jak na ilustracji.

❷ Odciąć tkaninę wzdłuż szwu, pozostawiając naddatek 3 mm (1/8 cala) na szycie. Naciąć naddatek.

❸ Odwrócić tkaninę i wypchnąć szew łukowy na powierzchnię oraz docisnąć.

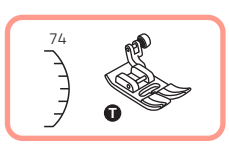

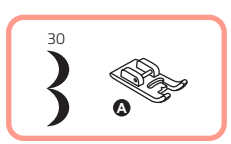

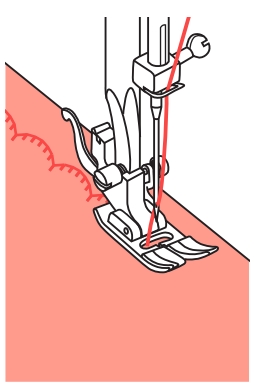

❶

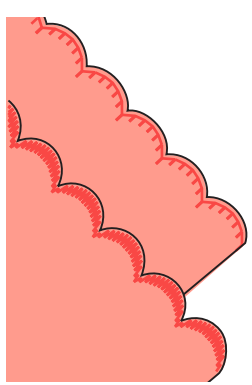

❷

Obrębianie muszelkowe

❶ Szyć po linii rąbka.

❷ Przyciąć tkaninę blisko ściegu, uważając, aby nie przeciąć nici.

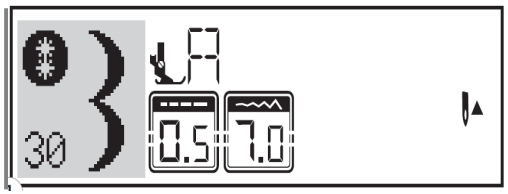

❶

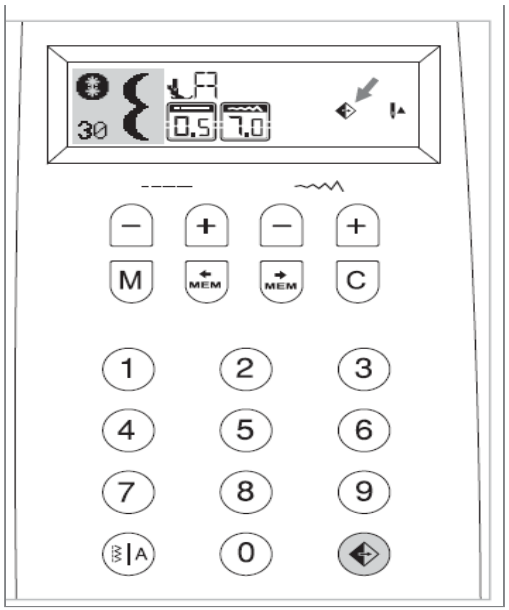

❷

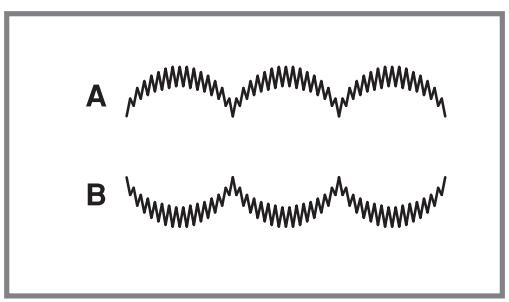

❸

Odbicie lustrzane

UWAGI:

– Bezpośrednie wzory 8 / 9 / 10 i wzory 15–26 nie mają możliwości odbicia lustrzanego.
– Wzory w odbiciu lustrzanym mogą być łączone z innymi wzorami.

❶ Wybrać wzór.

❷ Po naciśnięciu przycisku lustra na wyświetlaczu LCD pojawi się funkcja lustra .

❸ Rozpocząć szycie, naciskając przycisk Start/Stop lub regulator stopki, wzory są w odbiciu lustrzanym.

A Szycie zwykłego wzoru

B Szycie wzoru lustrzanego

Igła bliźniacza

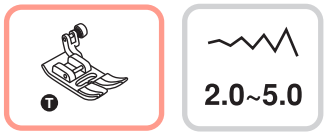

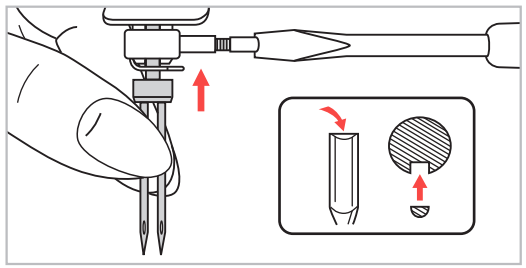

❶

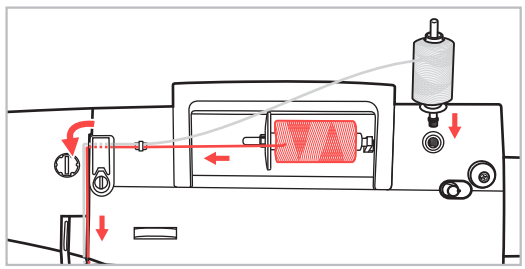

❷

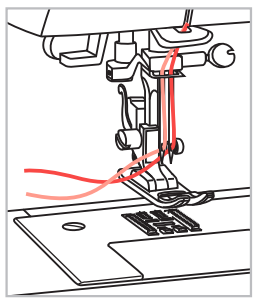

❸

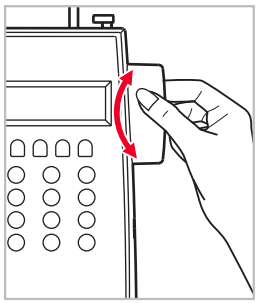

❹

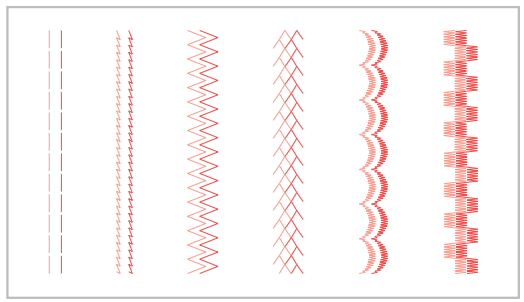

❺

Używanie igły bliźniaczej

* Igła bliźniacza jest elementem opcjonalnym.

❶ Założyć igłę bliźniaczą.

UWAGA: W przypadku stosowania igły bliźniaczej użyć stopki uniwersalnej T bez względu na rodzaj metody szycia.

Używać tylko zestawów igieł bliźniaczych z maks. odstępem między igłami 2 mm.

❷ Postępować według instrukcji nawlekania jednej igły przy użyciu poziomego trzpienia szpulki. Nawlekanie przez lewą igłę.

Ustawić pomocniczy trzpień szpulki (znajduje się w akcesoriach) w otworze na górze maszyny. Nawlec przez pozostałe punkty, upewniając się, że ominięta zostanie prowadnica nici nad igłą i przewlec nić przez prawą igłę.

❸ Nawlekać każdą igłę oddzielnie.

UWAGA: Upewnić się, że dwie nici stosowane do nawinięcia igły bliźniaczej mają taki sam ciężar. Można użyć jednego lub dwóch kolorów.

❹ Przed szyciem obrócić koło zamachowe, aby sprawdzić odstęp igły, aby nie uderzała w płytkę igłową.

❺ Wybrać wzór i rozpocząć szycie. Można użyć wzorów 00-14 i 27-99.

Dwie linie ściegu są szyte równolegle do siebie.

UWAGA: podczas szycia igłą bliźniaczą zawsze postępować powoli i zachować niewielką prędkość, aby zapewnić ścieg o wysokiej jakości.

Nie należy ustawiać zbyt dużej szerokości ściegu podczas szycia igłami bliźniaczymi.

❶

❷

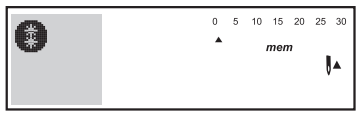

❸

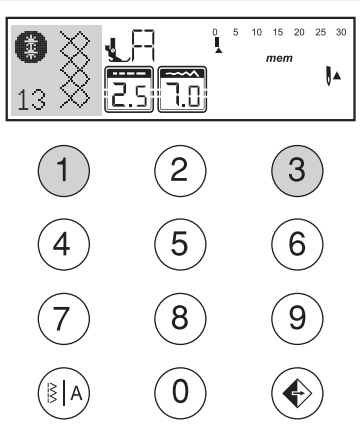

❹

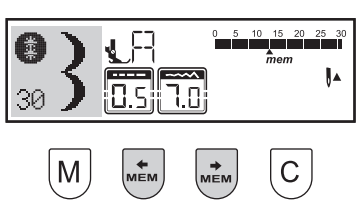

Pamięć

Wzory łączone można zachować do późniejszego użycia. Ponieważ zapisane wzory nie zostają utracone po wyłączeniu maszyny do szycia, można do nich wrócić w każdej chwili. Jest to wygodne dla wzorów takich jak nazwy, które mogą być stosowane często.

Warto zapamiętać:

– Maszyna ma pamięć programów, w której można zapisać 30 jednostek ściegów.
– Wiele wzorów wybieranych z trybów wzorów można łączyć i zszywać ze sobą.
– Wszystkie te jednostki w pamięci można edytować, aby ustawić funkcję taką jak długość ściegu, szerokość ściegu, odbicie lustrzane i automatyczna blokada.
– Wzory trybu bezpośredniego i wzory 15 – 26 nie mogą być zapisywane w pamięci.

Łączenie wzorów lub liter

❶ Po włączeniu maszyny pojawia się ekran LCD.

❷ Nacisnąć przycisk M, aby wejść do trybu pamięci i zapisać kombinację znaków ściegów ozdobnych.

❸ Nacisnąć przycisk A, aby wybrać dowolną żądaną grupę wzorów spośród lub na ekranie LCD.
Następnie nacisnąć żądany numer wzoru (np. 13). (Można zmienić długość ściegu, szerokość lub wybrać funkcję automatycznego zatrzymania i odbicia lustrzanego w razie potrzeby).
Powtórzyć krok 3, aby zapisać więcej wzorów w pamięci.

Warto zapamiętać: jeżeli pamięć jest zapełniona 30 jednostkami wzorów, w maszynie rozlegnie się sygnał dźwiękowy.

❹ Użyć przycisku strzałki lub , aby sprawdzić, co zostało zaprogramowane.

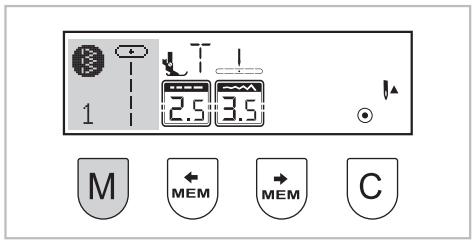

❺

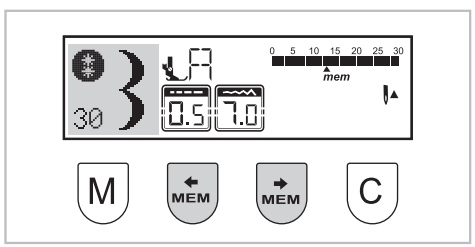

❶

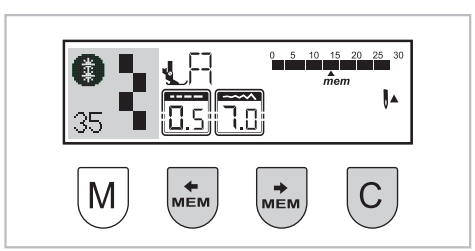

❷

Łączenie wzorów lub liter

❺ Nacisnąć przycisk [M], aby wyjść z trybu pamięci i wrócić do trybu bezpośredniego.

UWAGA: Wybrany wzór zostanie skasowany z modułu pamięci po wyłączeniu maszyny, jeżeli nie zostanie naciśnięty ponownie przycisk [M] po dokonaniu wyboru.

Dodawanie wzorów lub liter

❶ W trybie pamięci naciskać przyciski [MEM] lub [MEM], aż wyświetli się wybrany numer ściegu, następnie dodać nowy ścieg lub zmień długość ściegu, szerokość, automatyczne zatrzymanie lub odbicie lustrzane według potrzeb.

Kasowanie wzorów lub liter

❷ Aby usunąć określony ścieg w trybie pamięci, należy użyć przycisków [MEM] lub [MEM], aż wyświetli się aktualny numer ściegu.

Nacisnąć przycisk C, aby usunąć wybrany wzór, a kolejny wzór z tyłu przesunie się do przodu.

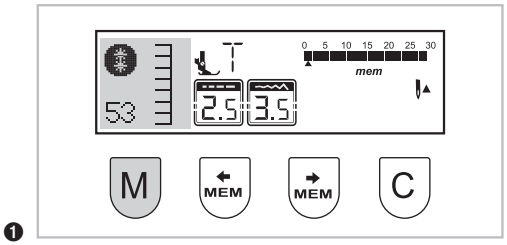

❶

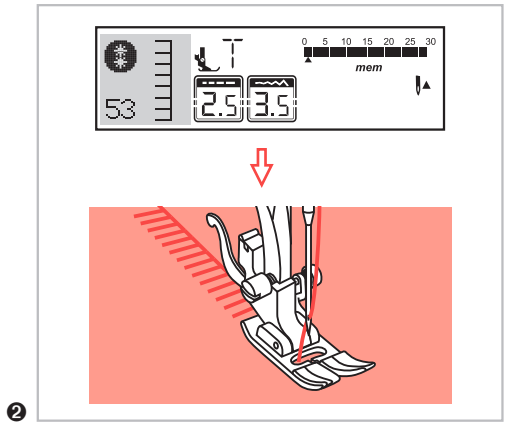

❷

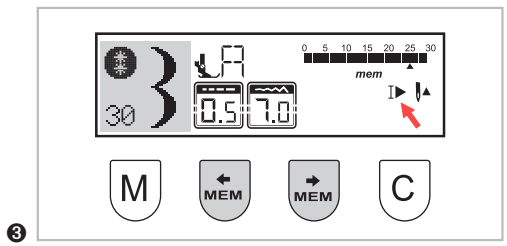

❸

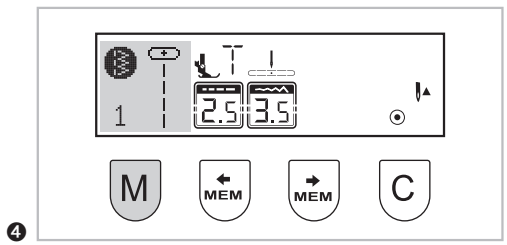

❹

Wywoływanie i szycie zapamiętanego wzoru

❶ Nacisnąć przycisk Ⓜ , aby przejść do trybu pamięci. Maszyna zostanie ustawiona na pierwszym zaprogramowanym ściegu.

❷ Nacisnąć regulator stopki. Maszyna rozpocznie szycie od pierwszego wprowadzonego wzoru. Na ekranie LCD wyświetlają się dane ściegu szycia.

❸ Aby sprawdzić, co zostało zaprogramowane, lub rozpocząć szycie kilku ściegów w trybie pamięci, należy użyć przycisków Ⓜ lub Ⓜ. Można również użyć funkcji automatycznej blokady]▶, kiedy maszyna do szycia jest zatrzymana.

Warto zapamiętać: aby powtórzyć swoją kombinację ściegów bez zatrzymywania maszyny, należy nacisnąć przycisk automatycznej blokady]▶, aby anulować automatyczne zatrzymanie w trybie pamięci. Ikona zniknie z ekranu LCD.

❹ Nacisnąć przycisk Ⓜ , aby wyjść z trybu pamięci i wrócić do trybu bezpośredniego.

❶

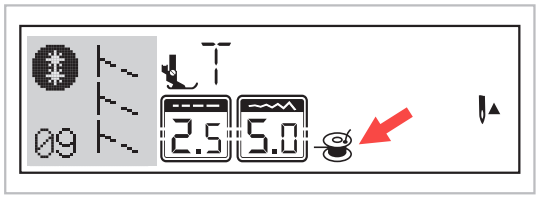

❷

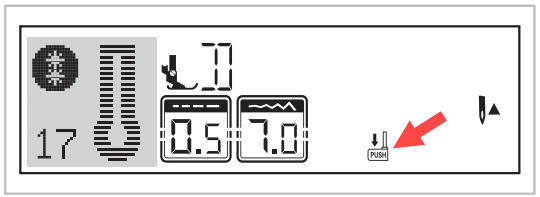

Wyświetlacz komunikatów z instrukcjami

❶ Nawijanie szpulki
Nawijacz nawija szpulkę.

❷ Opuszczanie dźwigni do dziurek na guziki
Po wybraniu ściegu do dziurek na guziki lub cerowania na ekranie LCD pojawi się rysunek przypominający o opuszczeniu dźwigni do dziurek na guziki.

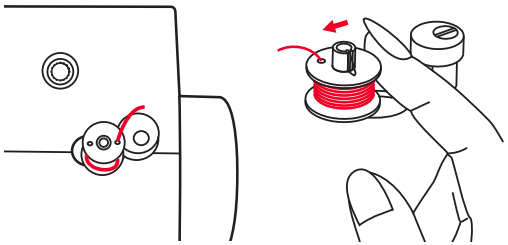

Dźwięk sygnału ostrzegawczego

- W przypadku prawidłowego działania: 1 dźwięk
- Jeżeli pamięć jest zapełniona 30 jednostkami wzoru: 3 krótkie dźwięki
- W przypadku nieprawidłowego działania: 3 krótkie dźwięki
- Jeżeli w maszynie do szycia występują problemy i nie może szyć: 3 krótkie dźwięki

To oznacza, że nić jest skręcona lub zaplątana i oś koła zamachowego nie może się poruszać. Sprawdzić rozwiązania w „Przewodniku rozwiązywania problemów" na stronie 174. Po rozwiązaniu problemu maszyna będzie nadal szyć.

Przestawić ponownie trzonek nawijacza szpulki w lewo (3 sygnały dźwiękowe)

Jeżeli trzonek nawijacza szpulki jest ustawiony z prawej strony (zaczepiony) i naciśnięty zostanie dowolny przycisk, rozlegną się 3 sygnały ostrzegawcze.

Przesunąć trzonek nawijacza szpulki w lewo (odczepiony), aby umożliwić działanie przycisków.

UWAGA: Jeżeli problem nie został rozwiązany, należy się skontaktować z lokalnym dystrybutorem.

UWAGA: jeżeli nić zaplącze się w haczyku podczas szycia, uniemożliwiając ruch igły, wyłącznik bezpieczeństwa całkowicie zatrzyma maszynę. Aby ponownie uruchomić maszynę do szycia, trzeba włączyć/wyłączyć przełącznik do pozycji („O"), a następnie ponownie ON („–").

Dźwięk brzęczyka

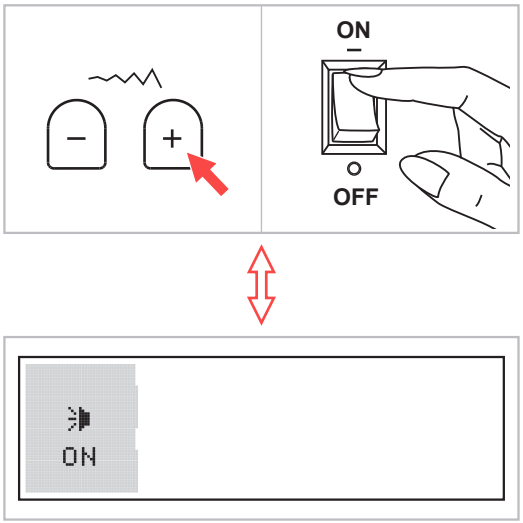

Dźwięk włączony

Nacisnąć przycisk szerokości ściegu (+) i włączyć przełącznik zasilania, ustawiony zostanie tryb włączonego dźwięku.

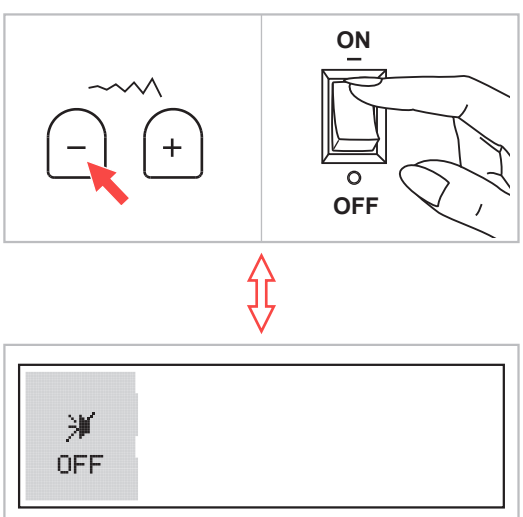

Dźwięk wyłączony

Nacisnąć przycisk szerokości ściegu (−), a następnie włączyć przełącznik zasilania, ustawiony zostanie tryb wyłączonego dźwięku.

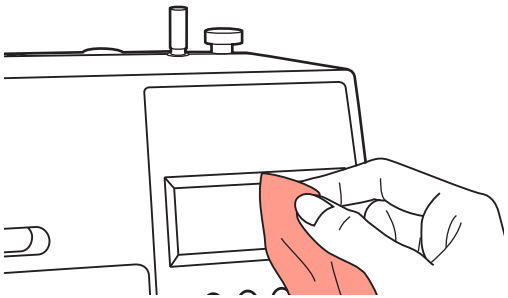

Konserwacja

UWAGA: odłączyć przewód zasilania od gniazdka w ścianie przed rozpoczęciem czyszczenia ekranu i powierzchni maszyny do szycia, w przeciwnym razie może dojść do obrażeń ciała lub porażenia elektrycznego

Czyszczenie ekranu

Jeżeli przedni panel jest brudny, przetrzeć go delikatnie miękką i suchą ścierką.

Nie używać żadnych organicznych ani agresywnych rozpuszczalników lub detergentów.

Czyszczenie powierzchni maszyny do szycia

Jeżeli powierzchnia maszyny do szycia jest brudna, zanurzyć lekko ścierkę w delikatnym detergencie, dobrze wykręcić, a następnie przetrzeć powierzchnię. Po wyczyszczeniu jeden raz w ten sposób przetrzeć powierzchnię ponownie suchą ścierką.

UWAGA: ta maszyna jest wyposażona w lampę LED 100 mW. Jeżeli konieczna jest wymiana lampy, należy się skontaktować z działem obsługi klienta.

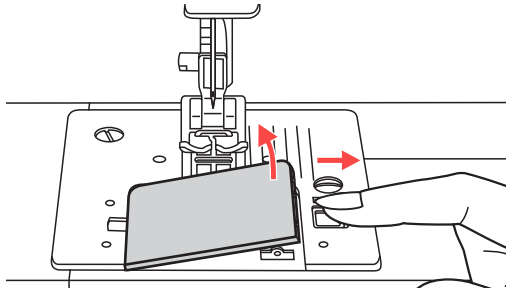

❶

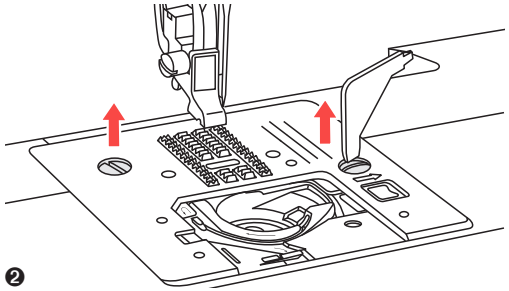

❷

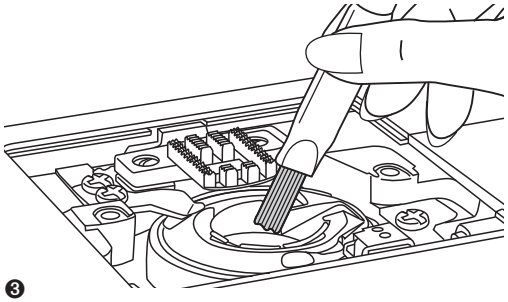

❸

Konserwacja

Czyszczenie haczyka

Kłaczki i kawałki nici mogą gromadzić się w haczyku i zakłócać prawidłowe działanie maszyny. Sprawdzać regularnie i w razie potrzeby czyścić mechanizm ściegów.

UWAGA: odłączyć maszynę od gniazda w ścianie przed rozpoczęciem prac konserwacyjnych.

❶ Wyjąć płytę osłonową szpulki i szpulkę.

❷ Wyjąć igłę, stopkę i uchwyt stopki. Za pomocą śrubokrętu L wykręcić śruby utrzymujące płytkę ściegową oraz wyjąć płytkę igłową.

❸ Wyczyścić transporter i kasetkę na szpulki szczotką. Czyścić je również miękką i suchą ścierką.

Przewodnik rozwiązywania problemów

Problem	Przyczyna	Naprawa	Strona
Górna nić zerwana	1. Maszyna nie jest prawidłowo nawinięta.	1. Ponownie nawinąć maszynę.	43
	2. Naprężenie nici jest zbyt mocne.	2. Zmniejszyć naprężenie nici (niższa liczba).	53
	3. Nić jest za gruba do igły.	3. Wybrać większą igłę.	63
	4. Igła nie jest prawidłowo założona.	4. Wyjąć i ponownie założyć igłę (płaska strona do tyłu).	65
	5. Nić jest nawinięta wokół trzpienia uchwytu szpulki.	5. Wyjąć uchwyt szpulki i odwinąć nić z trzpienia uchwytu szpulki.	35
	6. Igła jest uszkodzona.	6. Wymienić igłę.	65
Dolna nić zerwana	1. Kasetka na szpulki nie jest prawidłowo założona.	1. Zdjąć i ponownie założyć kasetkę na szpulki i pociągnąć nić. Nić powinna dać się łatwo pociągnąć.	35
	2. Kasetka na szpulki jest źle nawinięta.	2. Sprawdzić zarówno szpulkę, jak i kasetkę na szpulki.	35
Przepuszczone ściegi	1. Igła nie jest prawidłowo założona.	1. Wyjąć i ponownie założyć igłę (płaska strona do tyłu).	64
	2. Igła jest uszkodzona.	2. Założyć nową igłę.	64
	3. Użyto złego rozmiaru igły.	3. Wybrać igłę odpowiednią do nici.	62
	4. Stopka nie jest prawidłowo zamocowana.	4. Sprawdzić i zamocować prawidłowo.	33
	5. Maszyna nie jest prawidłowo nawinięta.	5. Ponownie nawinąć maszynę.	43

Problem	Przyczyna	Naprawa	Strona
Igła pęka	1. Igła jest uszkodzona.	1. Założyć nową igłę.	63
	2. Igła nie jest prawidłowo założona.	2. Założyć igłę prawidłowo (płaska strona do tyłu).	63
	3. Zły rozmiar igły do tkaniny.	3. Wybrać igłę odpowiednią do nici i tkaniny.	63
	4. Zamocowano złą stopkę.	4. Wybrać prawidłową stopkę.	51
	5. Śruba zacisku igły jest zbyt luźna.	5. Użyć śrubokręta do mocnego dokręcenia śruby.	65
	6. Używana stopka nie jest odpowiednia do typu ściegu, którym użytkownik chce szyć.	6. Zamocować stopkę odpowiednią do typu ściegu, którym użytkownik chce szyć.	55
	7. Naprężenie górnej nici jest zbyt mocne.	7. Poluzować naprężanie górnej nici.	53
Luźne ściegi	1. Maszyna nie jest prawidłowo nawinięta.	1. Sprawdzić nawinięcie.	45
	2. Kasetka na szpulkę nie jest prawidłowo nawinięta.	2. Nawinąć kasetkę na szpulki jak na ilustracji.	39
	3. Kombinacja igły/tkaniny/nici jest nieprawidłowa.	3. Rozmiar igły musi pasować do tkaniny i nici.	63
	4. Nieprawidłowe naprężenie nici.	4. Poprawić naprężenie nici.	53
Marszczenie lub wybrzuszenie w szwie	1. Nić jest za gruba do tkaniny.	1. Wybrać cieńszą igłę.	63
	2. Nieprawidłowo wyregulowana długość ściegu.	2. Ponownie wyregulować długość ściegu.	77
	3. Naprężenie nici jest zbyt mocne.	3. Poluzować naprężenie nici.	53
Wybrzuszenie szwu	1. Naprężenie nici jest zbyt mocne.	1. Poluzować naprężenie nici.	53
	2. Nić nie jest prawidłowo nawinięta.	2. Ponownie nawinąć maszynę.	43
	3. Igła jest zbyt ciężka do zszywanej tkaniny.	3. Wybrać igłę odpowiednią do nici i tkaniny.	63
	4. Długość ściegu jest za duża dla tkaniny.	4. Skrócić długość ściegu	77

Przed skontaktowaniem się z serwisem należy sprawdzić poniższe elementy. Jeżeli problem nadal istnieje, skontaktować się z działem obsługi klienta.

Utylizacja

Utylizacja

Nie wyrzucać urządzeń elektrycznych w formie nieposegregowanych odpadów komunalnych, skorzystać z oddzielnych punktów zbiórki.

W celu uzyskania informacji dotyczących dostępnych systemów zbierania należy się skontaktować z samorządem lokalnym.

Jeżeli urządzenia elektryczne zostaną wyrzucone na wysypisko odpadów lub do śmietników, substancje niebezpieczne mogą wyciec do wody gruntowej i przedostać się do łańcucha pokarmowego, szkodząc zdrowiu i dobremu samopoczuciu ludzi.

W przypadku wymiany zużytego urządzenia na nowe sprzedawca jest prawnie zobowiązany do odebrania zużytego urządzenia w celu utylizacji co najmniej bez opłat.

DANE CHARAKTERYSTYKI ELEKTRYCZNEJ

VERITAS BESSIE

100 – 240 V 50 / 60 Hz 70 W
klasa ochrony II

Lampa
5 V maks. 100 mW