Minerva

M840DS overlock

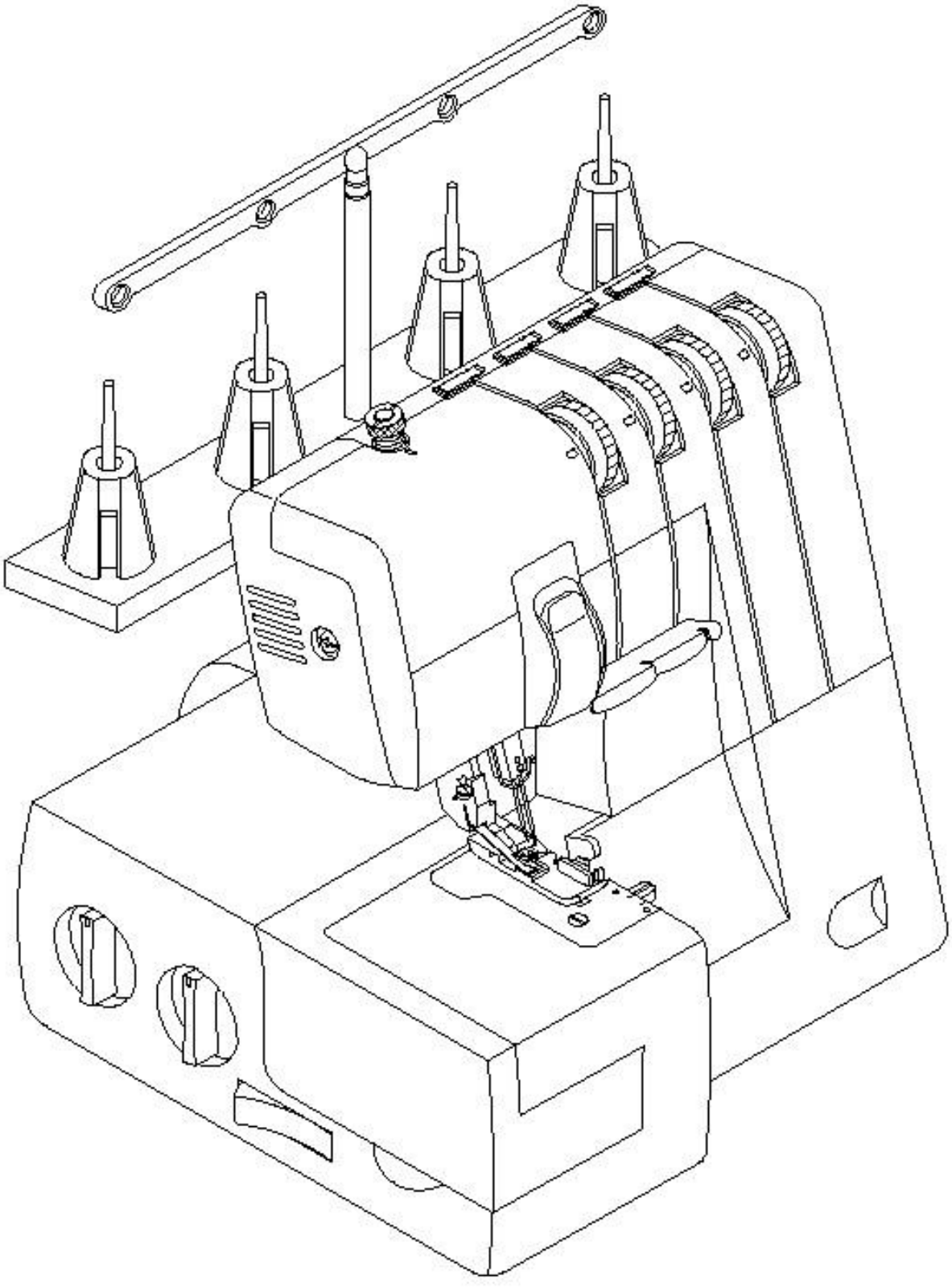

INSTRUKCJA OBSŁUGI

Ważne instrukcje dotyczące bezpieczeństwa

Podczas korzystania z urządzenia elektrycznego należy przestrzegać podstawowych środków ostrożności. Przed rozpoczęciem pracy na maszynie przeczytaj instrukcje dotyczące prawidłowej eksploatacji.

OSTRZEŻENIE!

* Aby zmniejszyć ryzyko porażenia prądem elektrycznym, nigdy nie należy pozostawiać bez nadzoru maszyny podłączonej do sieci elektrycznej. Zawsze wyciągaj wtyczkę z gniazdka po zakończeniu szycia i przed czyszczeniem.

UWAGA!

***** Przed rozpoczęciem pracy maszyną upewnij się, że napięcie sieciowe jest odpowiednie dla overlocka.
* Zawsze należy odłączyć maszynę od sieci po zakończeniu pracy.
* Wyłącz maszynę przy zakładaniu i nawlekaniu igły, zakładaniu szpulki do bębenka, zmianie docisku stopki, stopki, żarówki itp.
* Dzieci i osoby w podeszłym wieku nie mogą używać maszyny bez nadzoru.
* Należy zachować szczególną ostrożność, jeśli sprzęt jest używany przez dzieci lub w ich pobliżu.
* Nie wolno próbować własnoręcznie naciągać paska silnika.
* Nie ciągnij tkaniny podczas szycia. Może to spowodować wygięcie lub złamanie igły.
* Zabrania się wkładania jakichkolwiek przedmiotów do otwartych części maszyny.

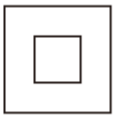

Nie można wyrzucać razem z odpadami domowymi. Pozbywaj się maszyny do szycia zgodnie z obowiązującymi przepisami.

Spis treści

Części maszyny 1
Akcesoria do szycia 3
Wymiana igły 4
Jak otworzyć pokrywę frontową 5
Uruchomienie maszyny.....5
Rozrusznik 5
Korzystanie z wolnego ramienia 6
Regulacja długości ściegu 7
Regulacja szerokości ściegu 7
Korzystanie z transportu różnicowego 8
Teleskopowy wysięgnik nici 10
Stosowanie krążków blokujących szpulki…….....10
Stosowanie siatki do śliskich nici.....10
Nawlekanie chwytacza górnego…….....11
Nawlekanie chwytacza dolnego.....12
Jak korzystać z automatycznego nawlekacza chwytacza dolnego.....13
Nawlekanie lewej igły.....14
Nawlekanie prawej igły.....15
Tabela doboru materiałów, igieł i nici.....16
Regulator naprężenia nici.....17
Kontrola naprężenia nici.....17
Tabela regulacji naprężenia nici.....18
Próba szycia.....20
Jak wykonać ścieg łańcuszkowy 21
Jeśli rwą się nici podczas szycia.....22
Jak prawidłowo wyregulować docisk stopki 23
Usuwanie usterek.....24
Wykonanie ściegu overlockowego wąskiego i rolującego 25
Tabela ściegu overlockowego wąskiego i rolującego 27
Specjalne stopki do pracy na overlocku.....28
Wymiana noża.....29
Czyszczenie i smarowanie.....30
Wymiana żarówki.....31
Specyfikacja overloku.....32

Części maszyny

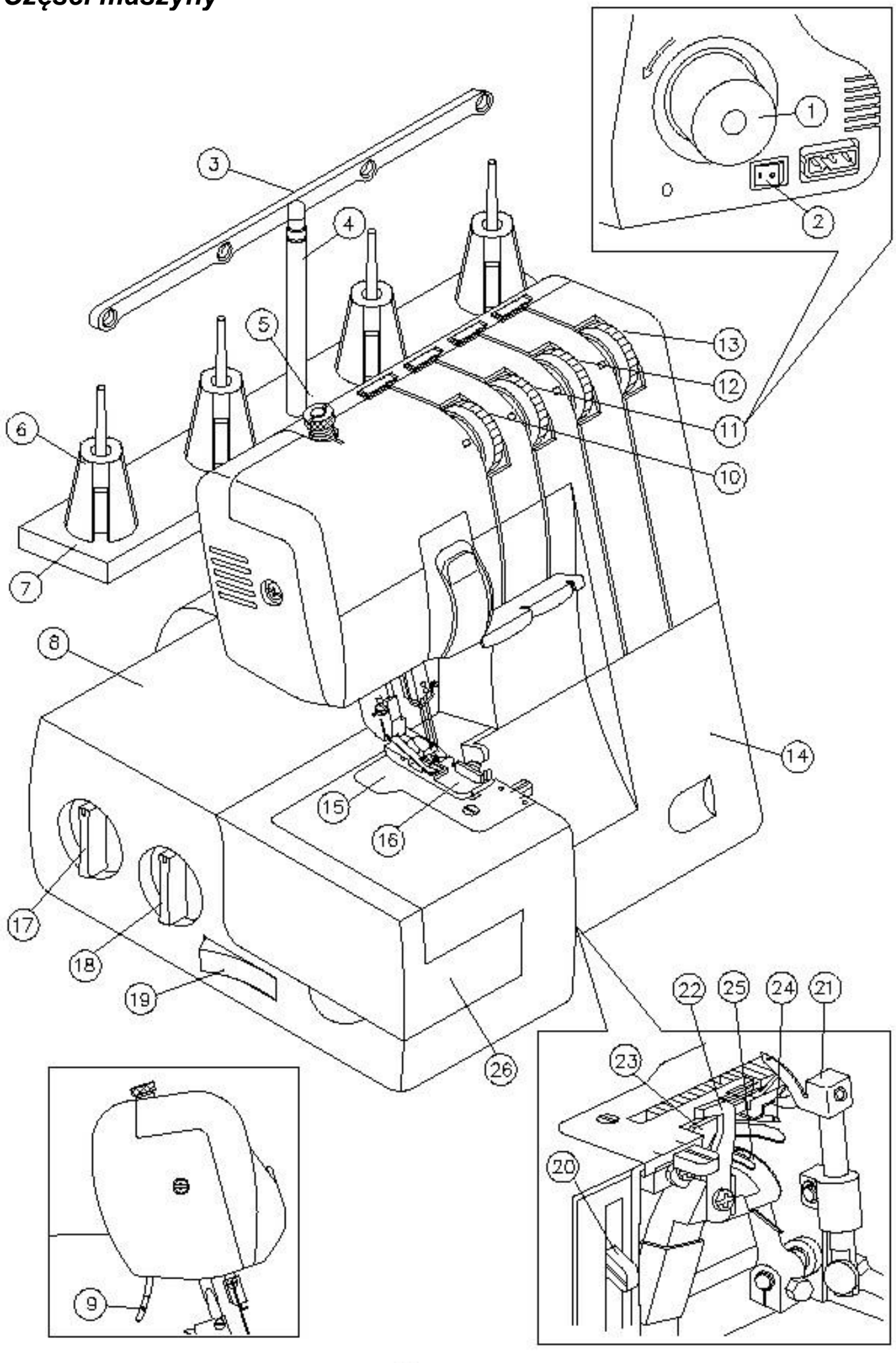

1. Koło zamachowe ręczne
2. Włącznik zasilania i oświetlenia powierzchni roboczej
3. Górna część wysięgnika z prowadnikami nici
4. Wysuwana część wysięgnika
5. Regulator docisku stopki
6. Stożek na szpulki nici
7. Stojak na szpulki nici
8. Powierzchnia robocza do szycia
9. Dźwignia stopki dociskowej
10. Regulator naprężenia nici lewej igły
11. Regulator naprężenia nici prawej igły
12. Regulator naprężenia nici chwytacza górnego (prawego)
13. Regulator naprężenia nici chwytacza dolnego (lewego)
14. Pokrywa frontowa
15. Płytka igłowa
16. Stopka dociskowa
17. Regulator pozycji transportu różnicowego
18. Regulator długości ściegu
19. Przycisk do włączania/wyłączania górnego noża
20. Dźwignia regulacji szerokości ściegu
21. Chwytacz górny
22. Nóż górny
23. Nóż dolny
24. Chwytacz dolny
25. Dźwignia nawlekania chwytacza dolnego
26. Zdejmowana część wolnego ramienia

Akcesoria do szycia

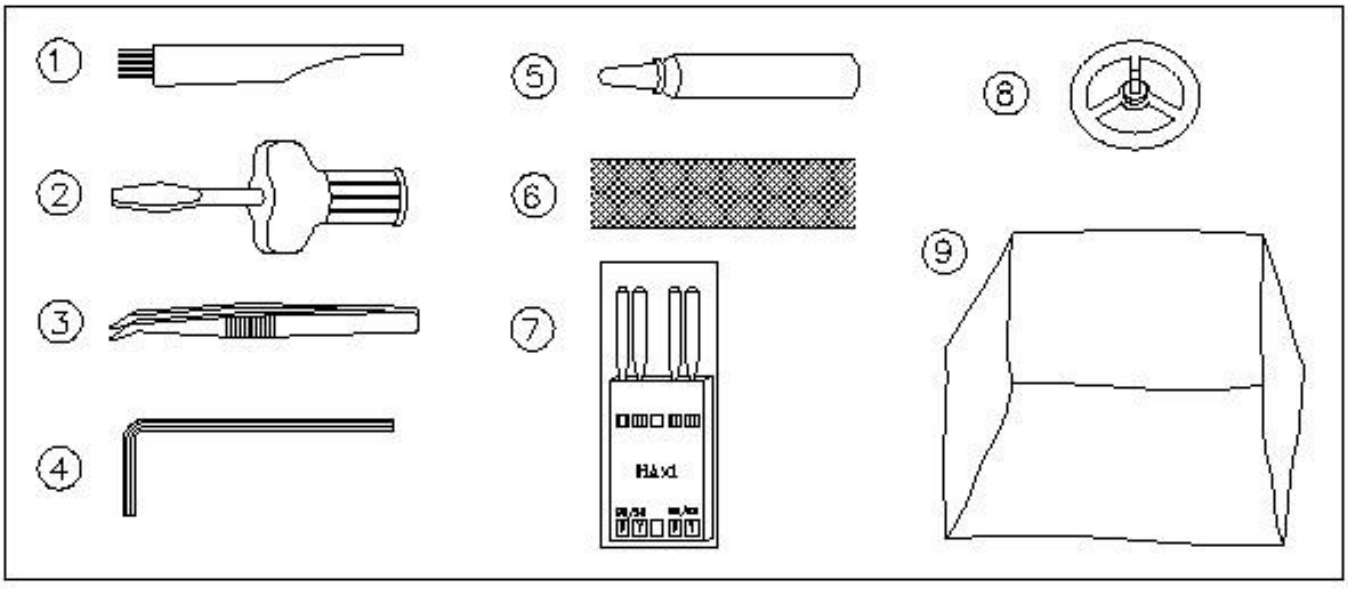

Zestaw standardowy

1. Szczoteczka do czyszczenia
2. Śrubokręt
3. Pęseta
4. Klucz imbusowy do wymiany igieł
5. Olej silnikowy
6. Siatka do śliskich nici
7. Zestaw igieł: HAx1
   80/12: 2 szt., 90/14: 2 szt.
8. Blokady szpulki: 4 szt.
   (dla modeli z pojedynczą igłą: 3 szt.)
9. Miękki pokrowiec

Wymiana igły

Dla danej maszyny stosuje się standardowe igły do szycia
Specyfikacja igieł HAx1 (130/705H)

Wymiana igły
(1) Obrócić kołem ręcznym, aby podnieść igłę do jej najwyższej pozycji.
(2) Za pomocą klucza imbusowego poluzować śrubę mocująca igłę.
(3) Wsunąć nową igłę maksymalnie głęboko w uchwyt igły (płaską stroną trzonka do tyłu).
4) Dokręcić śrubę mocująca igłę.

1. Klucz imbusowy
2. Dokręcić
3. Poluzować
4. Śruba mocująca igłę

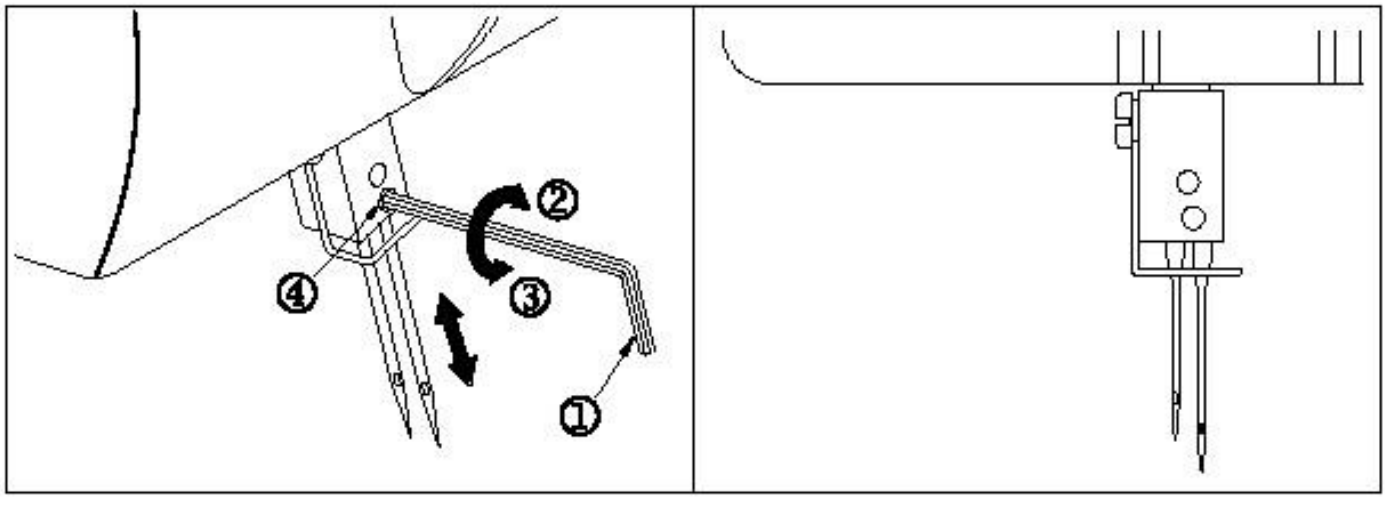

Jak otworzyć pokrywę frontową

Pociągnij pokrywę frontową w prawo do oporu (1)
Pociągnij pokrywę w kierunku do siebie (2)

UWAGA:
Przed przystąpieniem do pracy na maszynie, upewnij się, że pokrywa frontowa jest zamknięta.

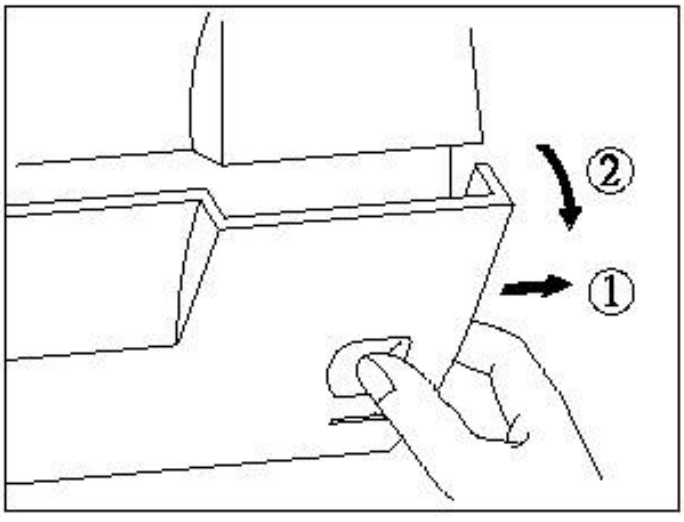

Uruchomienie maszyny

Podłączyć urządzenie do sieci. Ustaw przełącznik zasilania w pozycji "I", wskaźnik zasilania zaświeci się. Jeśli przełączyć przełącznik w odwrotnej pozycji "O", to urządzenie wyłączy się, a wskaźnik zasilania zgaśnie.
W tym overlocku przewidziany jest system ochrony, dlatego gdy pokrywa frontowa jest otwarta, silnik maszyny zostanie odłączony automatycznie, pomimo iż przełącznik jest w pozycji "I".
Nawet po naciśnięciu rozrusznika, urządzenie będzie nadal wyłączone. Należy zamknąć pokrywę frontową.

Rozrusznik

Włącz urządzenie i lekko naciskając na rozrusznik, zacznij szyć. Im mocniej naciskasz na rozrusznik, tym szybciej maszyna szyje.

1. Włącznik zasilania i oświetlenia powierzchni roboczej
2. Rozrusznik sterowania

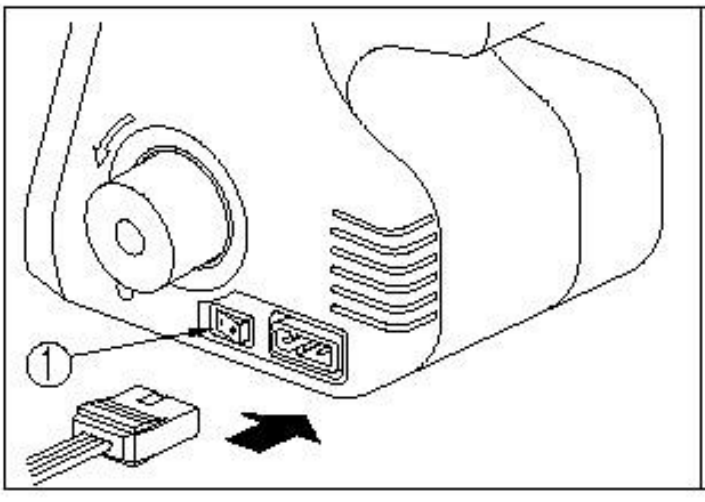

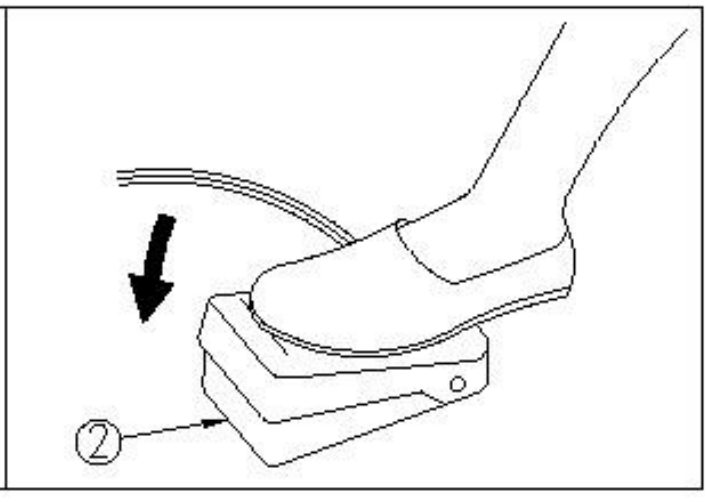

Korzystanie z wolnego ramienia

1. Delikatnie przesuń zdejmowaną część wolnego ramienia (A) w lewo i wyjmij ją.
2. Wolne ramię jest bardzo wygodne w użyciu do wykonania spodni, rękawów itp.

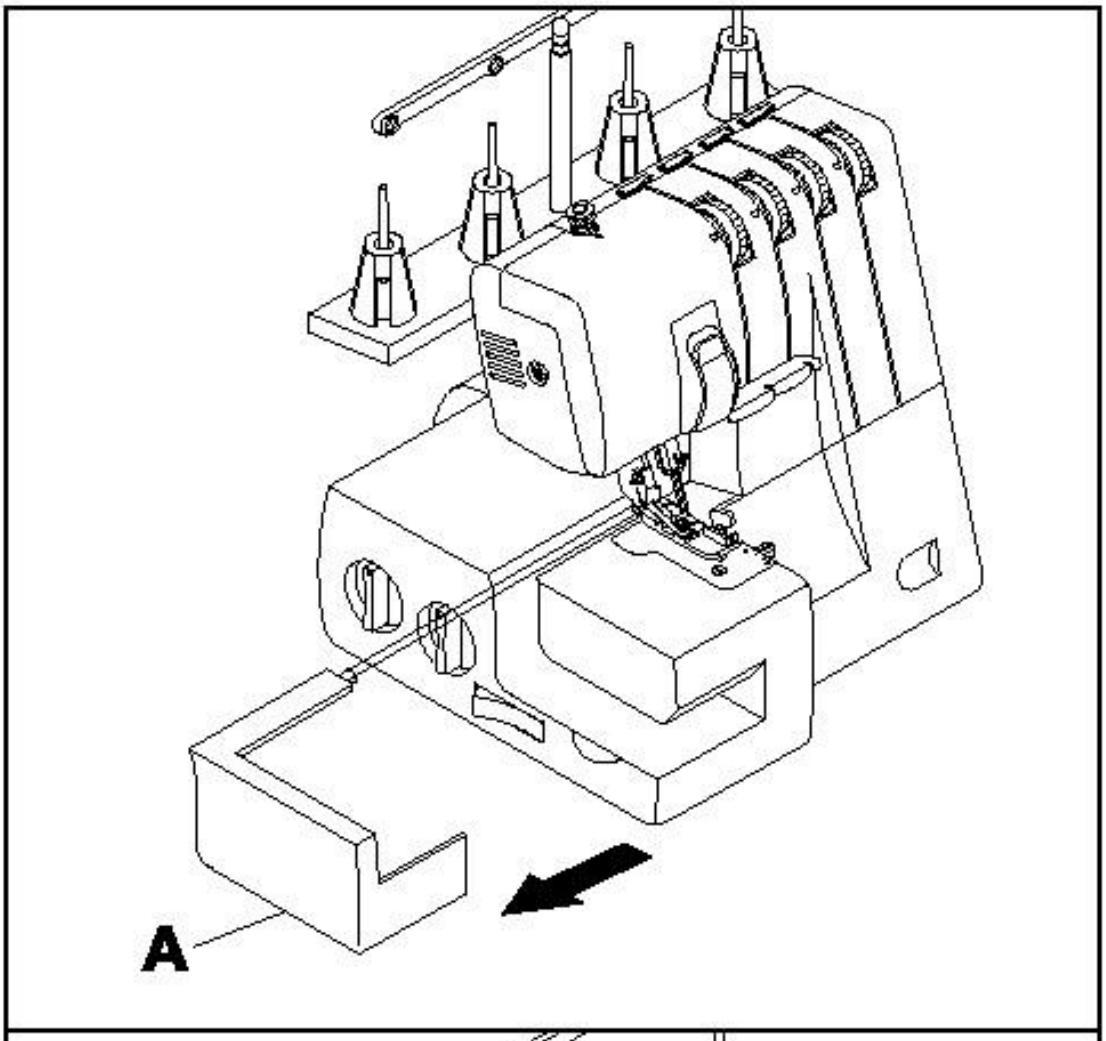

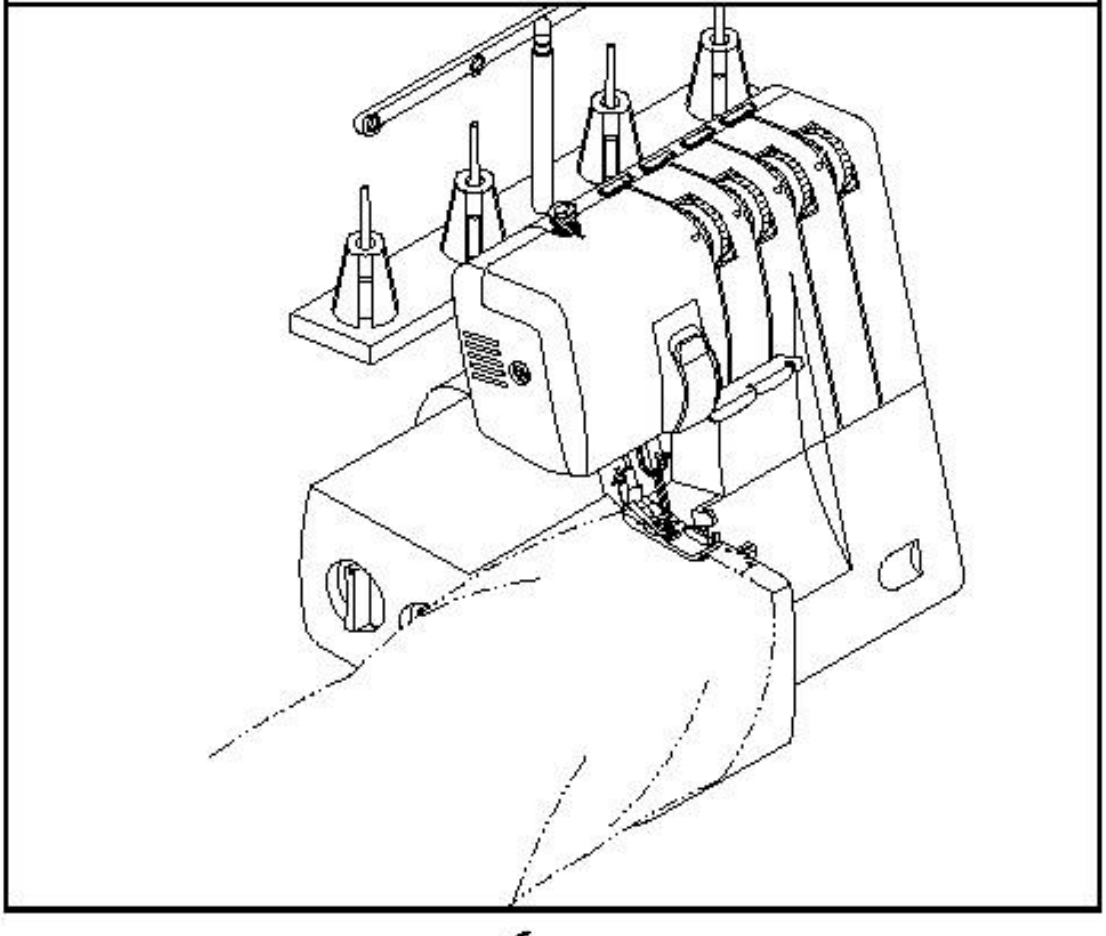

Regulacja długości ściegu

(1) Regulator długości ściegu do wykonywania większości operacji jest ustanawiany na wartości 3 mm (7/64 cala).
(2) Podczas pracy z ciężkimi tkaninami ustaw regulator długości ściegu na wartości 4 mm. (5/32 cala).

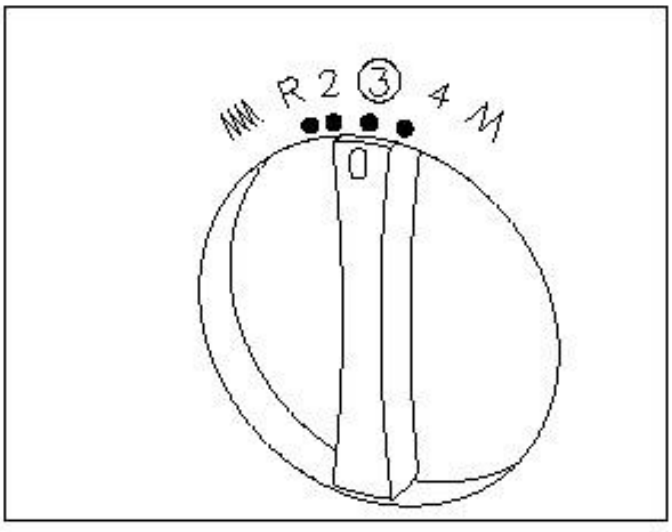

Regulacja szerokości ściegu

Dla modeli z dwoma igłami
(1) W celu zmniejszenia szerokości ściegu, przesuń w górę dźwignia regulacji, który znajduje się obok tablicy. Aby zwiększyć szerokość ściegu, przesuń dźwignię w dół.
Szerokość ściegu można regulować w zakresie R 4,5 mm - 7 mm. (11/64 cala - 9/32 cala). Normalna szerokość ściegu wynosi 5 mm. (13/64 cala)

(1) Palec ściegowy (2) Dźwignia palca ściegowego

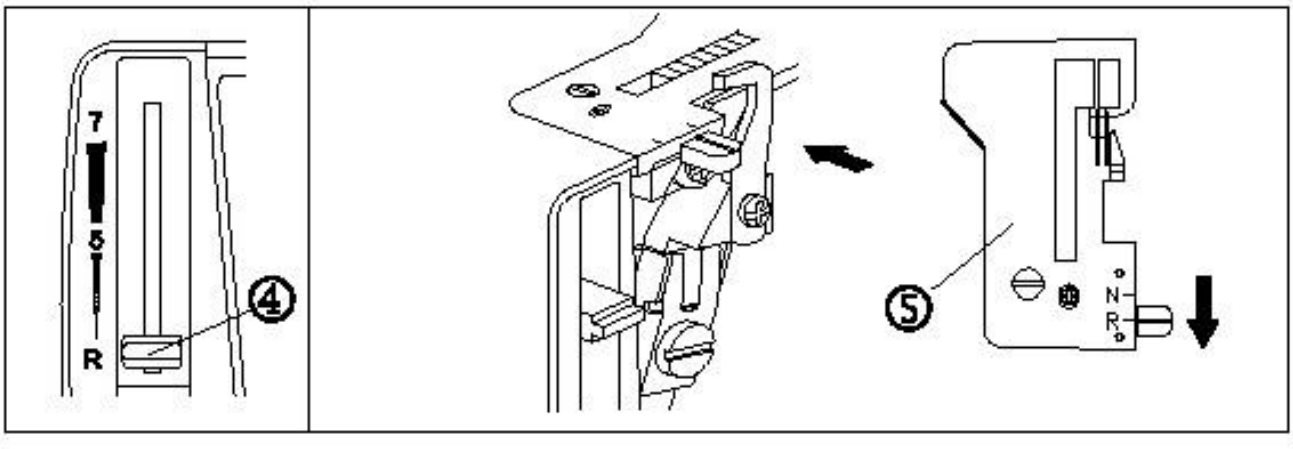

Korzystanie z transportu różnicowego

Obróć pokrętło mechanizmu różnicowego w prawo lub w lewo, w zależności od tego jaką prędkość podawania materiału potrzebujesz. Zakres pozycji transportera to 0,7 do 2.0
Standardowe ustawienie transportera to 1.0.

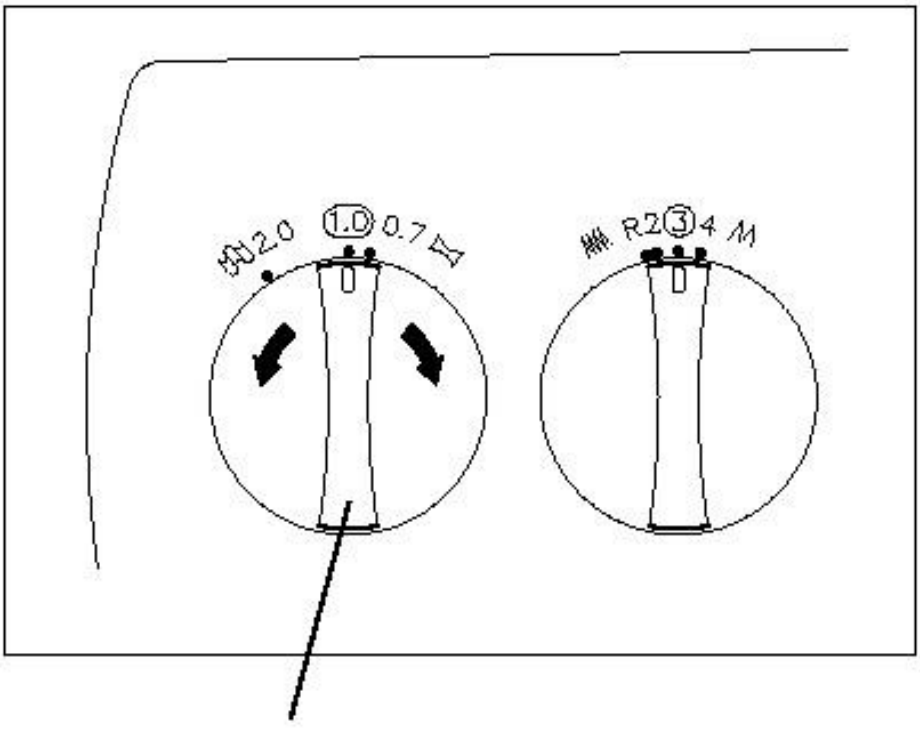

Regulator transportera różnicowego

Wynik i zastosowanie	**Rodzaj transportu**	**Główny transport**	**Różnicowy transport**	**Zakres**
Materiał jest zbierany lub podawany razem	Dodatni transport różnicowy		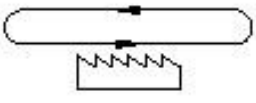	1.0-2.0
Bez transportu różnicowego	Neutralny transport różnicowy	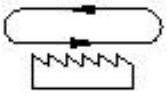	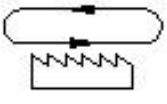	1.0
Materiał jest mocno naciągany lub marszczy się	Ujemny transport różnicowy			0.7-1.0

Transport różnicowy.
Proszę patrz strona 8 Korzystanie z transportu różnicowego

Transport różnicowy tkaniny istnieje po to, aby uniknąć marszczeniu i kurczeniu się materiału. I odwrotnie, bardzo często transport różnicowy używany jest do marszczenia materiału.

1. Marszczenie
Zwykle marszczenie może występować w cienkich i lekkich tkankach.
Aby uniknąć marszczenia i zbierania nadmiaru tkaniny wartość transportu różnicowego nie powinna być mniejsza niż 1.

2. Kurczenie
Podczas pracy z elastycznymi tkaninami bez transportu różnicowego krawędzie materiału kurczą się i stają się faliste. Dlatego, aby krawędź była gładka, należy ustawić wartość transportu różnicowego nie mniej niż 1. Im bardziej elastyczny materiał, tym większa wartość transportu różnicowego.

3. Zbieranie
Transport różnicowy materiału ułatwia proces zbierania. Do zbierania należy stosować lekkie, cienkie tkaniny. Aby osiągnąć najlepszy efekt, należy ustawić wartość transportu różnicowego między 1,5 i 2.

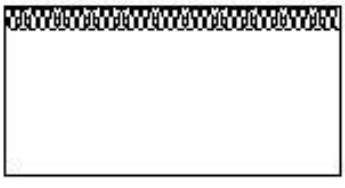

Prawidłowe ustawienie transportu różnicowego

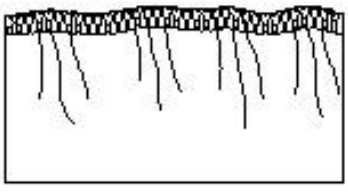

Marszczenie

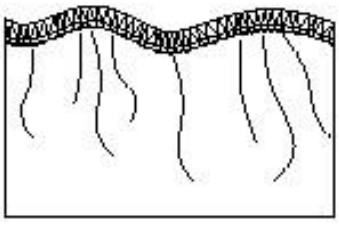

Kurczenie

Zbieranie

Wysięgnik teleskopowy do nici

Początkowo wysięgnik do nici ustawiony w najniższym położeniu.
Podnieść wysięgnik do najwyższej pozycji. Następnie ustaw go w odpowiedniej pozycji.

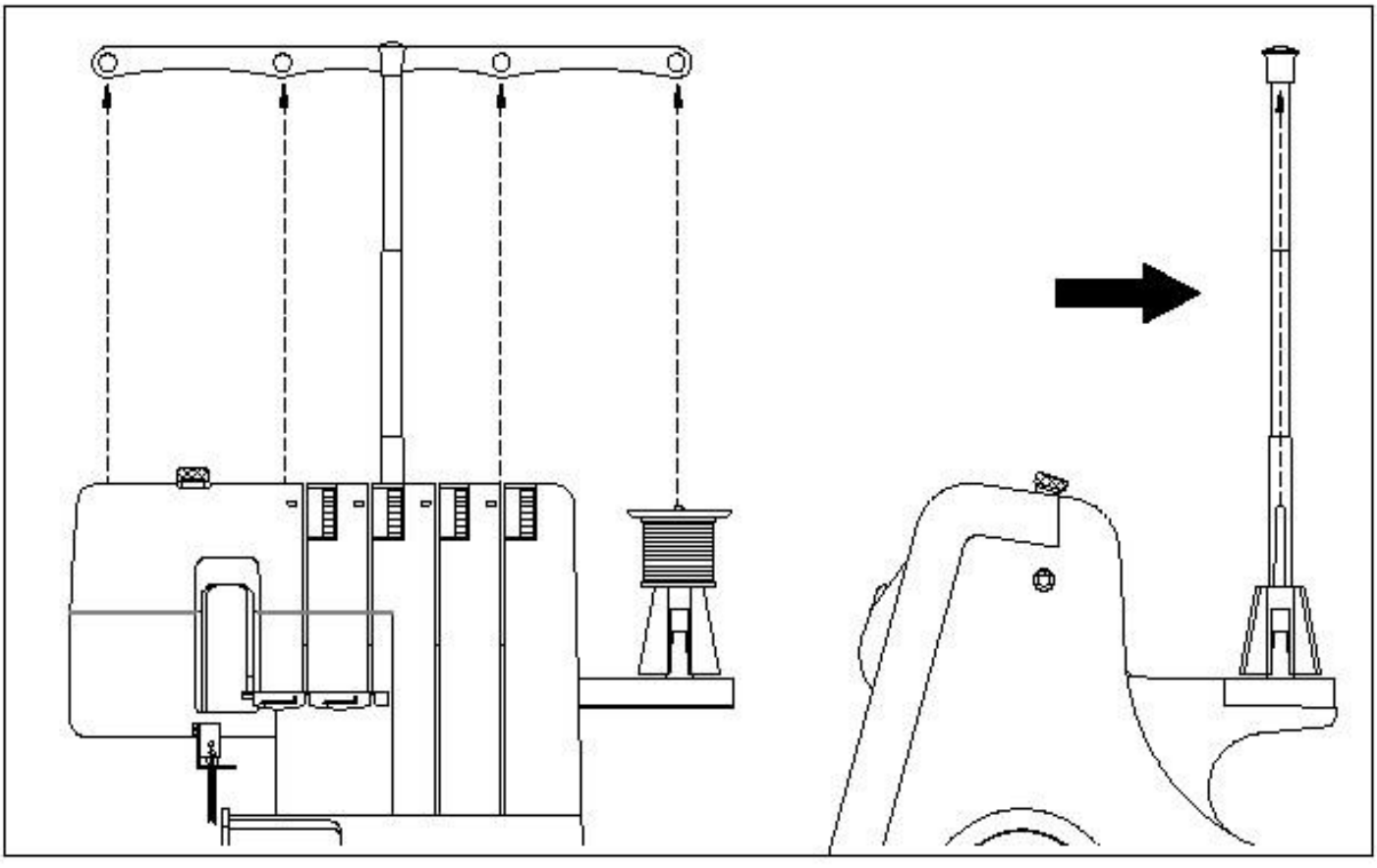

Stosowanie krążka blokującego szpulkę

Przed rozpoczęciem szycia załóż krążek blokujący na szpulkę.

① **Krążek blokujący szpulkę**

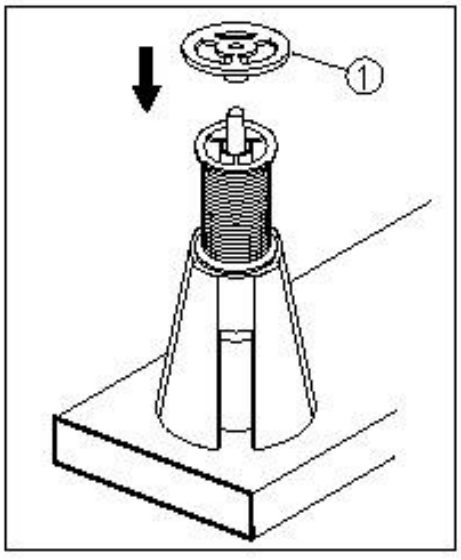

Stosowanie siatki do śliskich nici

Jeśli do szycia używane są skręcane nici nylonowe, zaleca się ich zakrycie specjalną siatką, aby nie spadły ze szpulki.

① **Siatka**

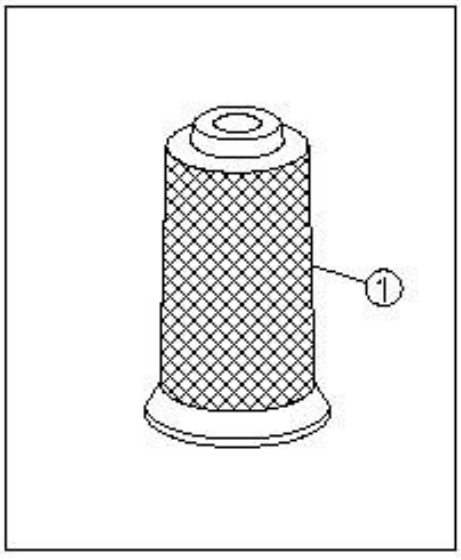

Nawlekanie chwytacza górnego

Należy uważnie przyjrzeć poniższy rysunek. Założyć nitkę jak pokazano na rysunku, wg wskaźników (1) – (6).

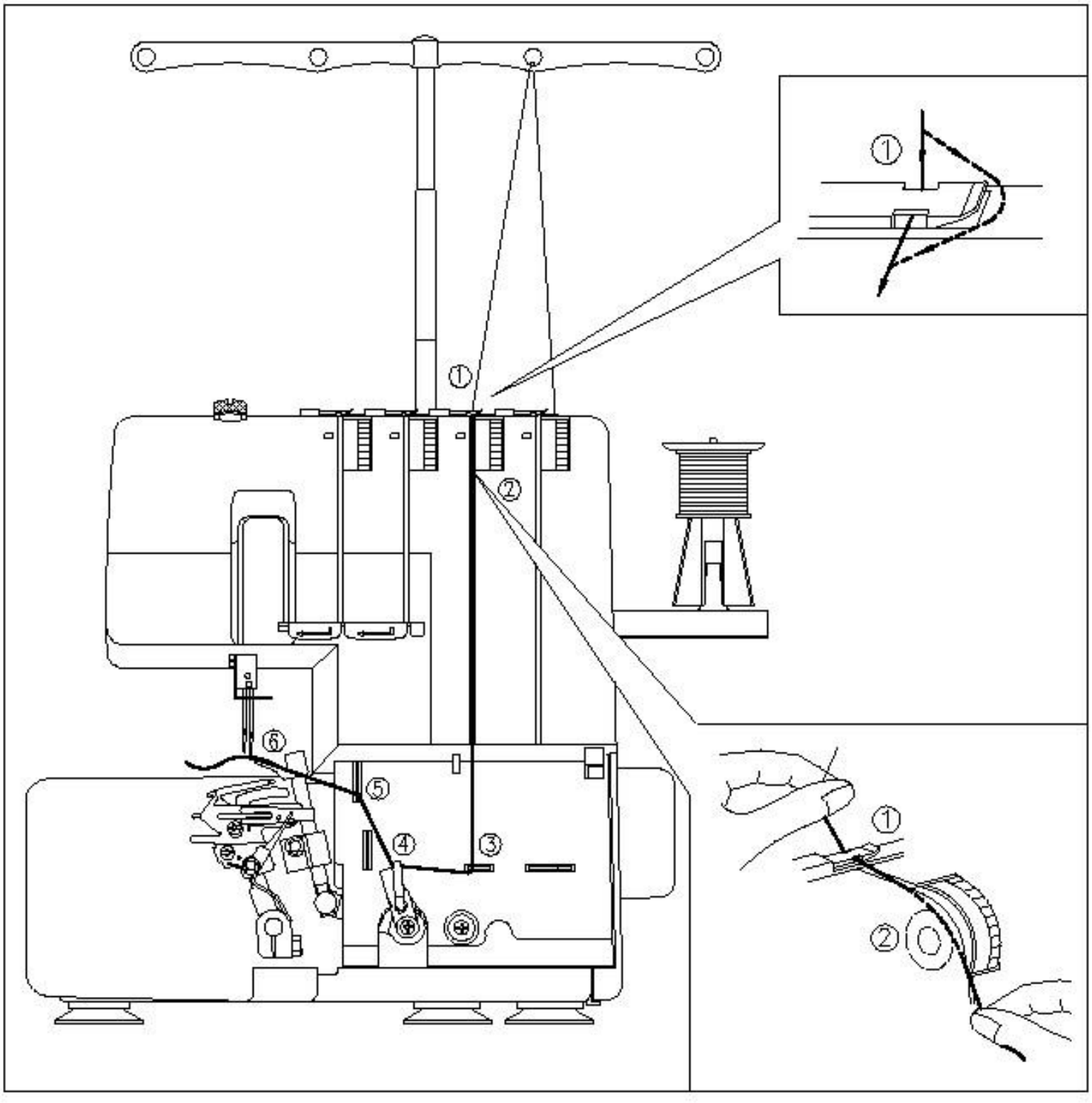

1. Rozwinąć nitkę ze szpulki. Przełożyć nitkę przez prowadnik w wysięgniku, od tyłu do przodu.
2. Przeprowadź nić przez prowadnik nici. (1)
3. Przeprowadź nić przez rowek i przez regulator naprężenia nici (2).
4. Przeprowadź nić przez każdy prowadnik wg zielonego oznaczenia i na podstawie sekwencji liczb (3)-(5).
5. Przeprowadź nić przez otwór w chwytaczu górnym w kierunku od siebie (6).

Nawlekanie chwytacza dolnego

Należy uważnie przyjrzeć poniższy rysunek. Założyć nitkę jak pokazano na rysunku, wg wskaźników (1) – (7).

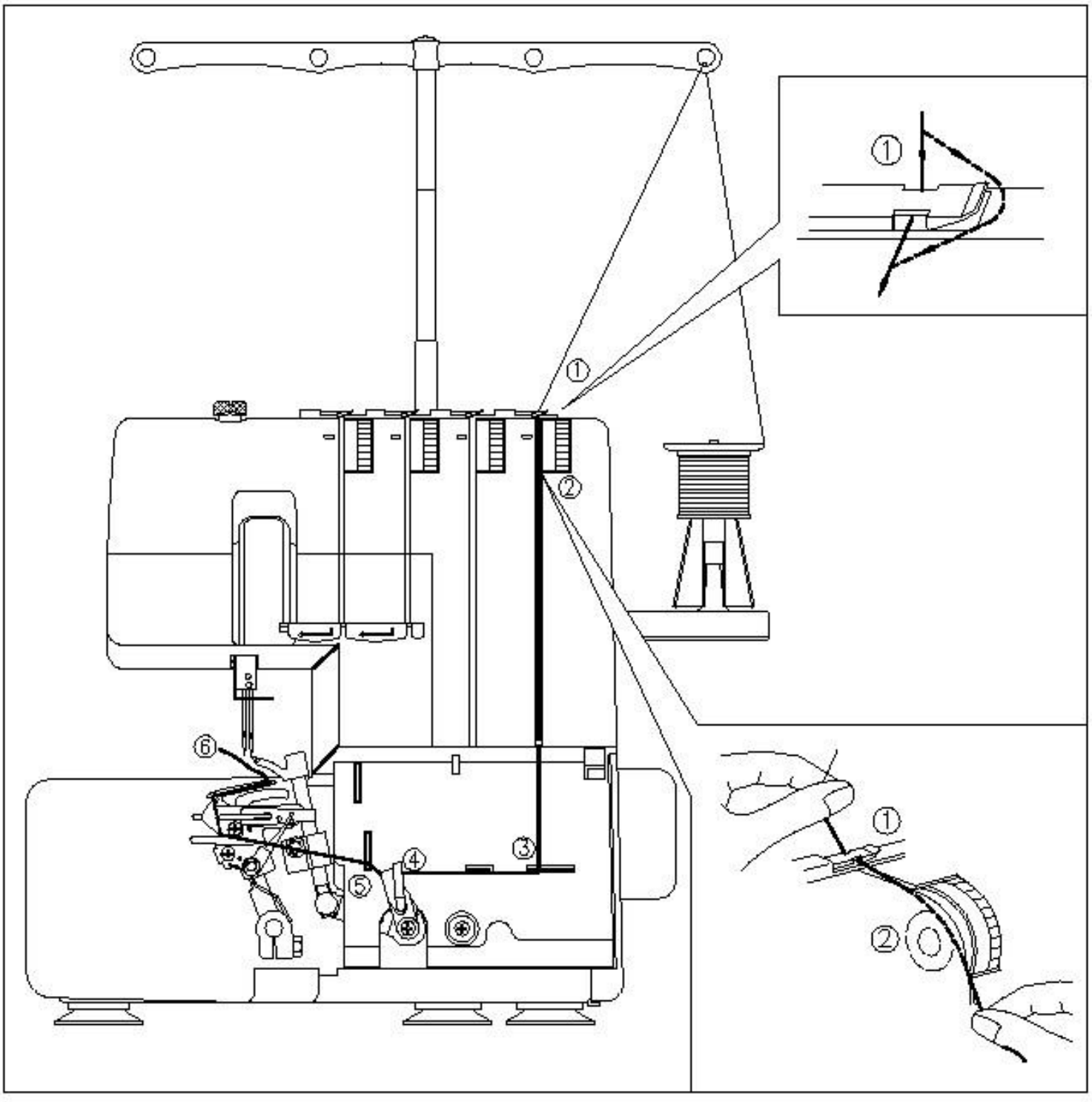

1. Rozwinąć nitkę ze szpulki. Przełożyć nitkę przez prowadnik w wysięgniku, od tyłu do przodu.
2. Przeprowadź nić przez prowadnik nici. (1)
3. Przeprowadź nić przez rowek i przez regulator naprężenia nici (2).
4. Przeprowadź nić przez każdy prowadnik wg niebieskiego oznaczenia i na podstawie sekwencji liczb (3)-(7).

Jak korzystać z automatycznego nawlekacza chwytacza dolnego

1. Przeprowadź nić przez dolny nawlekacz igły (4).
2. Nawlecz nitkę na palec dźwigni prowadnika nici (3).
3. Podnieś dźwignię nawlekania prowadnika nici (3) do jej najwyższej pozycji.
4. Zwolnić dźwignię nawlekania prowadnika nici (3), a następnie wyciągnąć nitkę z tyłu, poza stopką. Należy uważać, aby nici nie pokrywały się.

Przełożyć nitkę chwytacza dolnego pod nitką chwytacza górnego.

(3) Dźwignia prowadnika nitki
(4) Chwytacz dolny

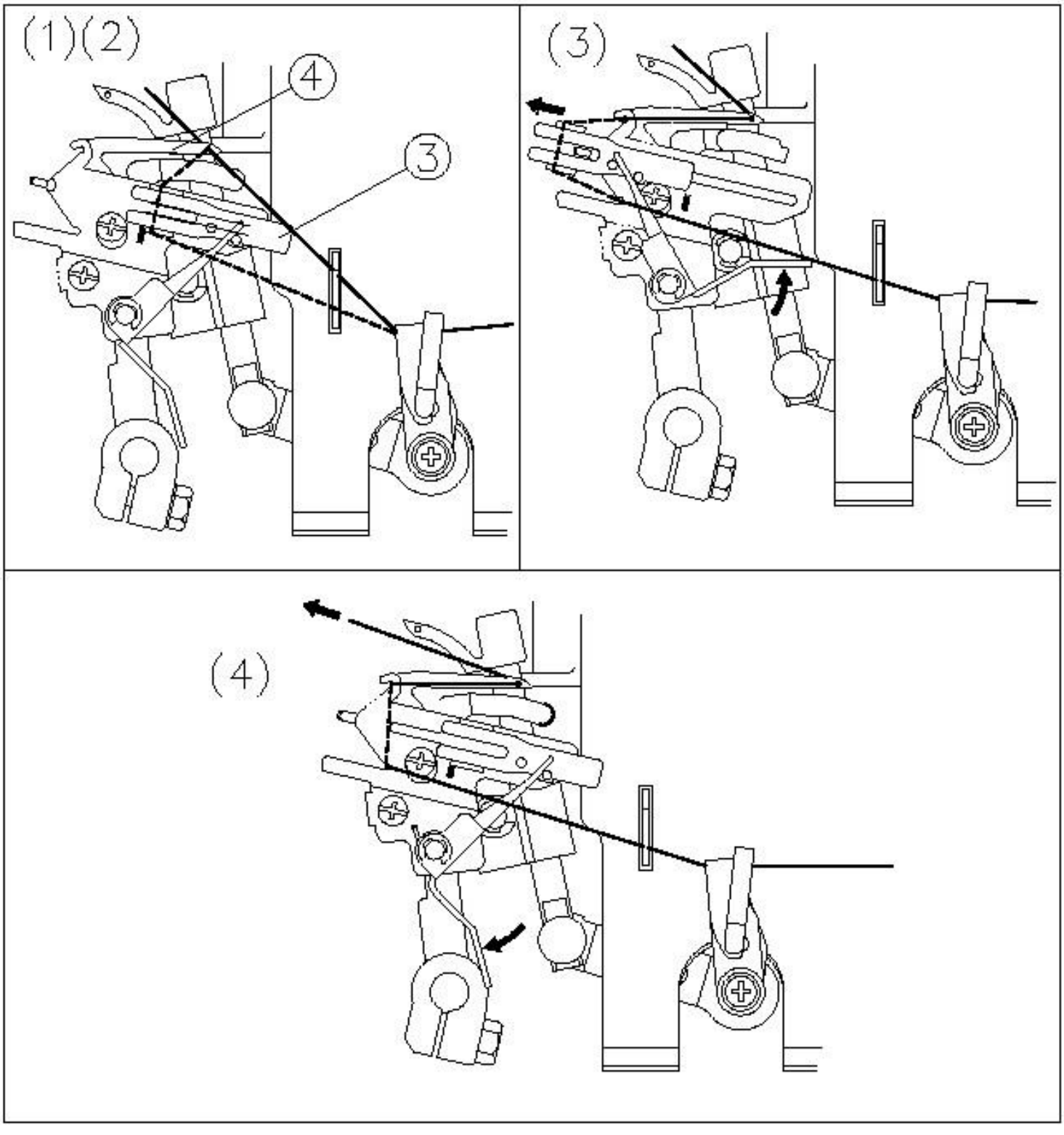

Napełnianie lewej igły

Należy uważnie przyjrzeć poniższy rysunek. Założyć nitkę dokładnie jak pokazano na rysunku, wg wskaźników (1) – (8).

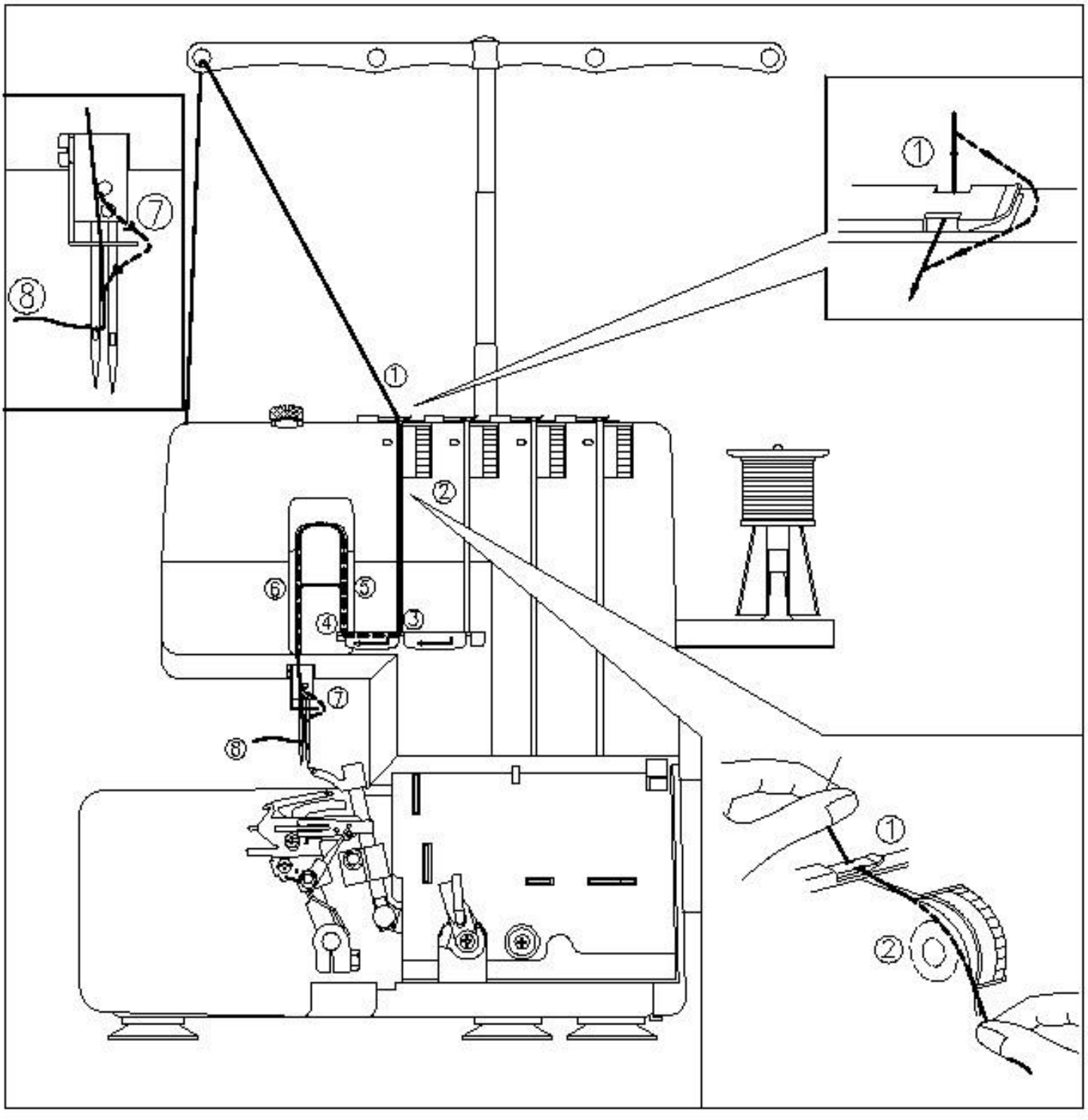

1. Rozwinąć nitkę ze szpulki. Przełożyć nitkę przez prowadnik w wysięgniku od tyłu do przodu.
2. Prawidłowo przełożyć nitkę przez prowadnik (1).
3. Przeprowadź nić przez rowek i przez regulator naprężenia nici (2).
4. Kontynuować nawlekanie wg punktów (3) - (5). Podanych na rysunku.
5. Gdy nitka przejdzie przez punkt (6) należy poprowadzić ją w dół tak, aby przeszła przez prowadnik (7).

Następnie załóż nitkę do oczka lewej igły (8).

Nawlekanie prawej igły

Należy uważnie przyjrzeć poniższy rysunek. Założyć nitkę dokładnie jak pokazano na rysunku, wg wskaźników (1) – (8).

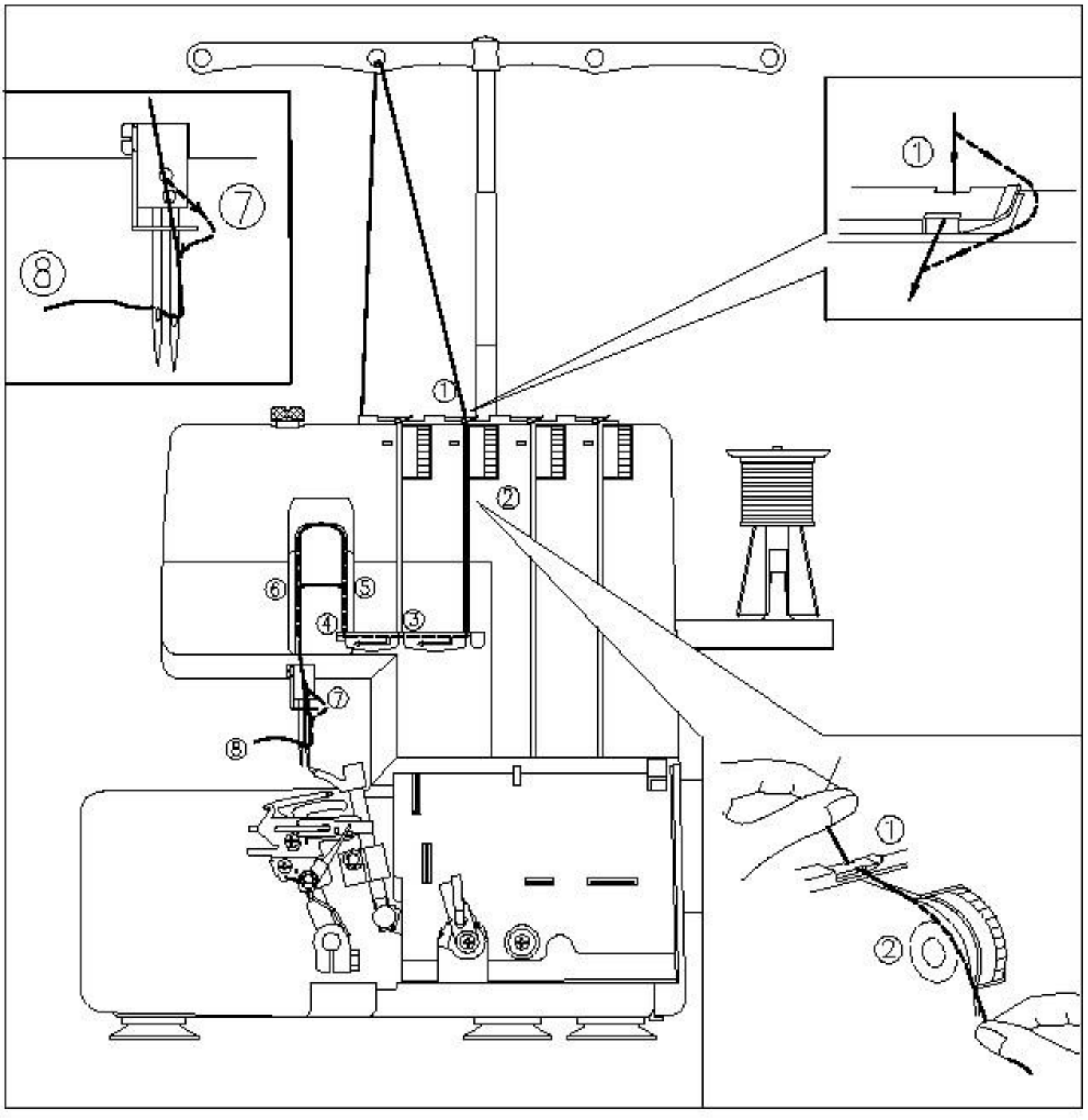

1. Rozwinąć nitkę ze szpulki. Przełożyć nitkę przez prowadnik w wysięgniku od tyłu do przodu.
2. Prawidłowo przełożyć nitkę przez prowadnik (1).
3. Przeprowadź nić przez rowek i przez regulator naprężenia nici (2).
4. Kontynuować nawlekanie wg punktów (3) - (5). Podanych na rysunku.
5. Gdy nitka przejdzie przez punkt (6) należy poprowadzić ją w dół tak, aby przeszła przez prowadnik (7). Następnie załóż nitkę do oczka prawej igły (8).

* Ułożyć końcówki obu nitek pod stopką i opuścić stopkę, aby zabezpieczyć nitki.

Tabela doboru materiałów, igieł i nici

Materiał	Ścieg	Długość ściegu	Nitka	Igła
Materiały lekkie: Krepdeszyn Żorżeta Organdyna Trykotaż	Ścieg overlockowy	2.0-3.0	Skręcona: nr 80 Bawełna: nr 80, nr 100 Jedwab: nr 80, nr 100	HAx1 nr 70 nr 80
Materiały lekkie: Krepdeszyn Żorżeta Batyst Trykotaż	Ścieg rolujący, wąski	Mniej niż 2.0	Nić igły Poliester: nr 80 Nylon: nr 80 Nić chwytacza: Poliester: nr 80 Nylon: nr 80	HAx1 nr 70 nr 80
Materiały średniej grubości Popelina Indyjska lniana tkanina w paski Gabardyna Serża Trykotaż	Ścieg overlockowy	2.5-3.5	Skręcona: nr 60, nr 80 Bawełna: nr 60, nr 80, Jedwab: nr 50, nr 80, Poliester: nr 50, nr 80	HAx1 nr 80 nr 90
Materiały ciężkie: Kaszmir Tweed Gruba tkanina bawełniana	Ścieg overlockowy	3.0-4.0	Bawełna: nr 40, nr 60 Jedwab: nr 40, nr 60, Poliester: nr 30, nr 60 Nylon: nr 30, nr 60	HAx1 nr 90

Zwróć uwagę:
Nici dekoracyjne są bardziej odpowiednie do produkcji szwów ozdobnych.

Regulator naprężenia nici

Aby zwiększyć naprężenie nici, obróć regulator naprężenia na większą liczbę. Obróć regulator napięcia na mniejszą liczbę, aby zmniejszyć naprężenie nici. Im większa wartość liczbowa, tym większe napięcie.

Przed przystąpieniem do pracy, należy przetestować na osobnym kawałku tkaniny.

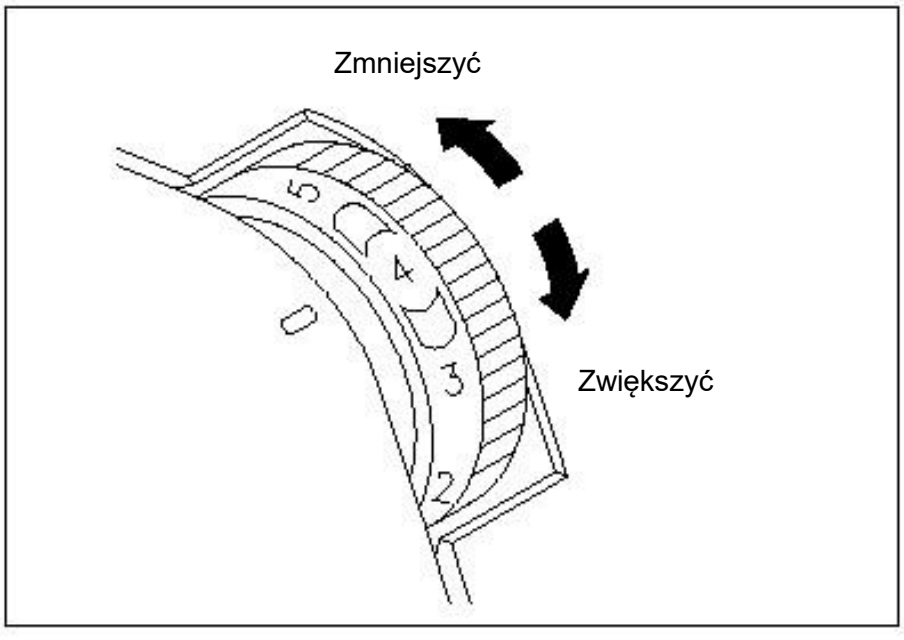

Kontrola naprężenia nici

Dla większości przypadków nadaje się napięcie o wartości "4"
(1) W celu prawidłowego określenia naprężenia nici, patrz zdjęcie na poprzedniej stronie.
(2) Jeśli nie uda się ustalić prawidłowego napięcia, patrz rozdział "W tym przypadku ...", który zostanie przedstawiony później.

Tabela regulacji naprężenia nici

A. Lewa strona
B. Prawa strona
C. Nitka lewej igły
D. Nitka prawej igły
E. Nitka chwytacza górnego
F. Nitka chwytacza dolnego

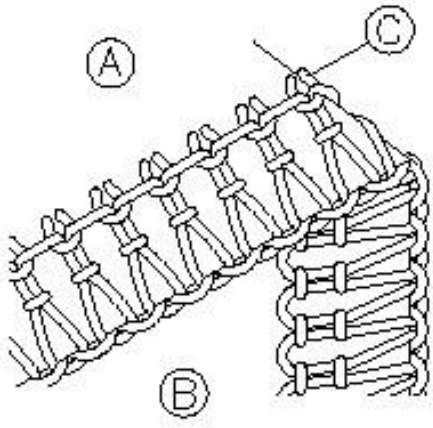 Nitka lewej igły jest zbyt luźna	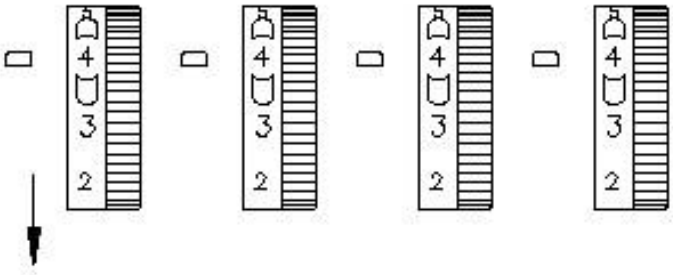 Zwiększyć naprężenie nitki lewej igły.
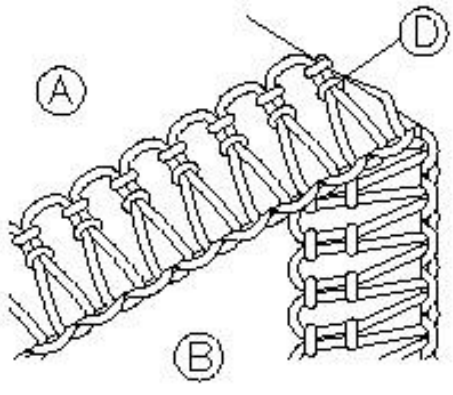 Nitka prawej igły jest zbyt luźna	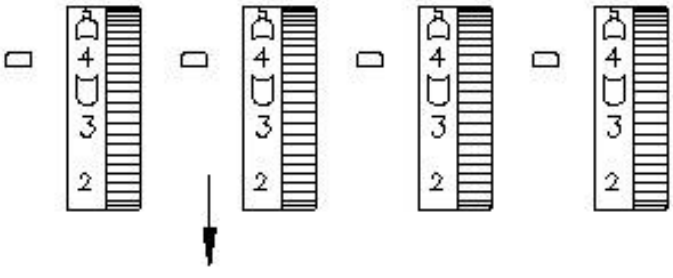 Zwiększyć naprężenie nitki prawej igły
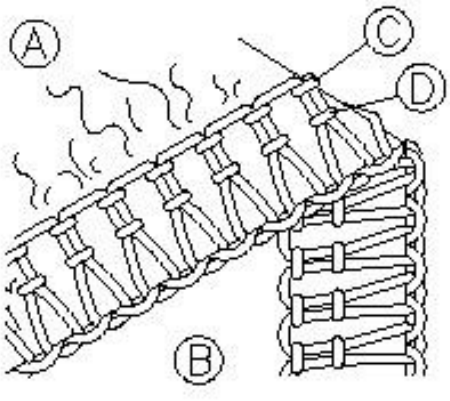 Zbyt silne naprężenie nitki lewej igły. Zbyt silne naprężenie nitki prawej igły.	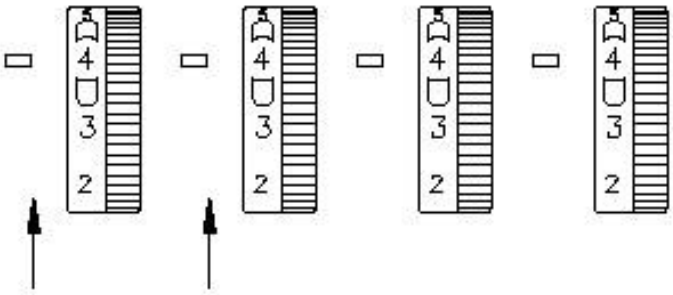 Obniżyć naprężenie nitek lewej igły. Obniżyć naprężenie nitek prawej igły.

Tabela regulacji naprężenia nici

A. Lewa strona
B. Prawa strona
C. Nitka lewej igły
D. Nitka prawej igły
E. Nitka chwytacza górnego
F. Nitka chwytacza dolnego

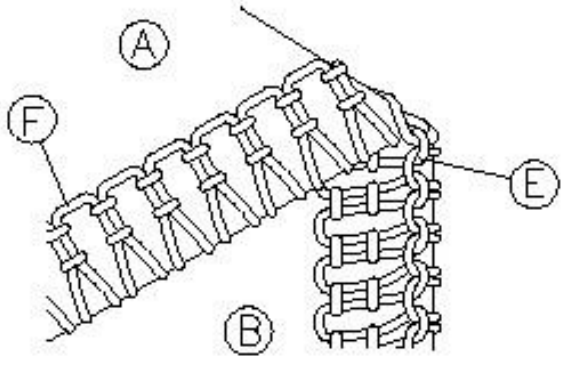 Zbyt silnie naprężona nić górnego chwytacza. Zbyt luźna nić dolnego chwytacza.	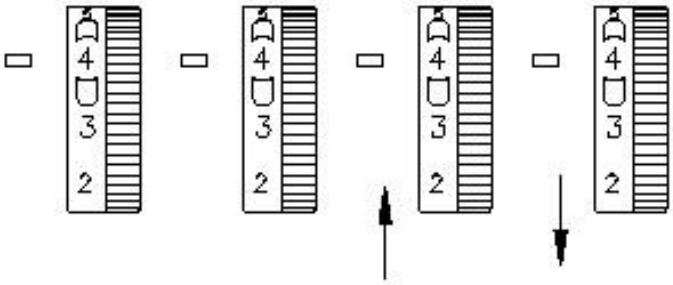 Poluzować naprężenie nitki chwytacza górnego. Zwiększyć naprężenie nitki chwytacza górnego.
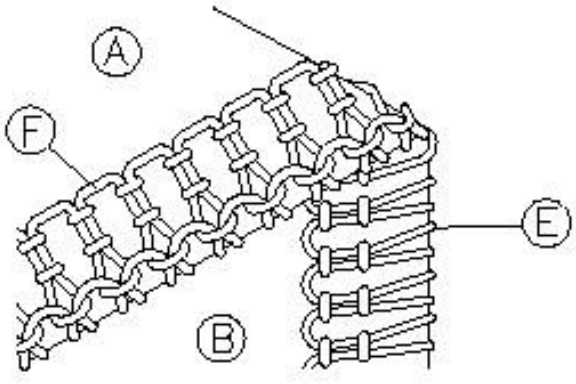 Zbyt luźna nitka chwytacza górnego. Za silne naprężenie nitki chwytacza dolnego.	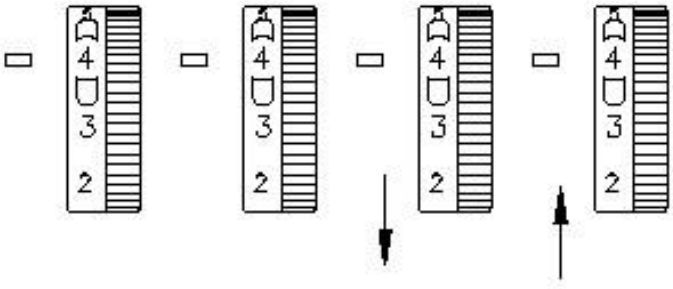 Zwiększyć naprężenie nitki chwytacza górnego. Poluzować naprężenie nitki chwytacza dolnego.
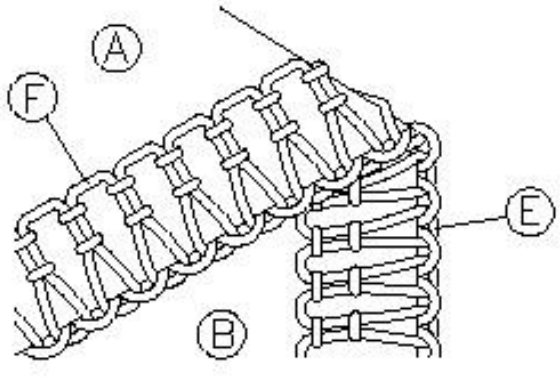 Zbyt silne naprężenie nitki lewej igły. Zbyt silne naprężenie nitki prawej igły.	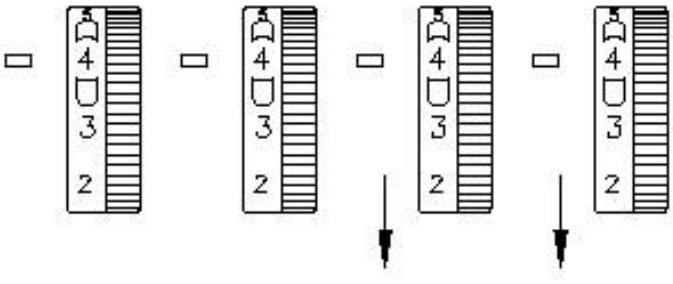 Zwiększyć naprężenie nitki chwytacza górnego. Zwiększyć naprężenie nitki chwytacza górnego.

Próba szycia

Po zakończeniu zakładania nitek przeprowadzić test.
(1) Podnieść stopkę dociskową. Ułożyć skrawek niepotrzebnego materiału pod stopką. Opuścić stopkę dociskową. Rozpocząć szycie. Podczas pracy maszyny nie podnosić stopki dociskowej, tak jak szew może być nierówny.
(2) Przed naciśnięciem rozrusznika maszyny przytrzymać lekko lewa ręką końcówki nici, a prawą ręką obrócić kołem ręcznym w kierunku przeciwnym do ruchu wskazówek zegara. Jednocześnie sprawdź stan szycia.
(3) Delikatnie naciskać rozrusznik.

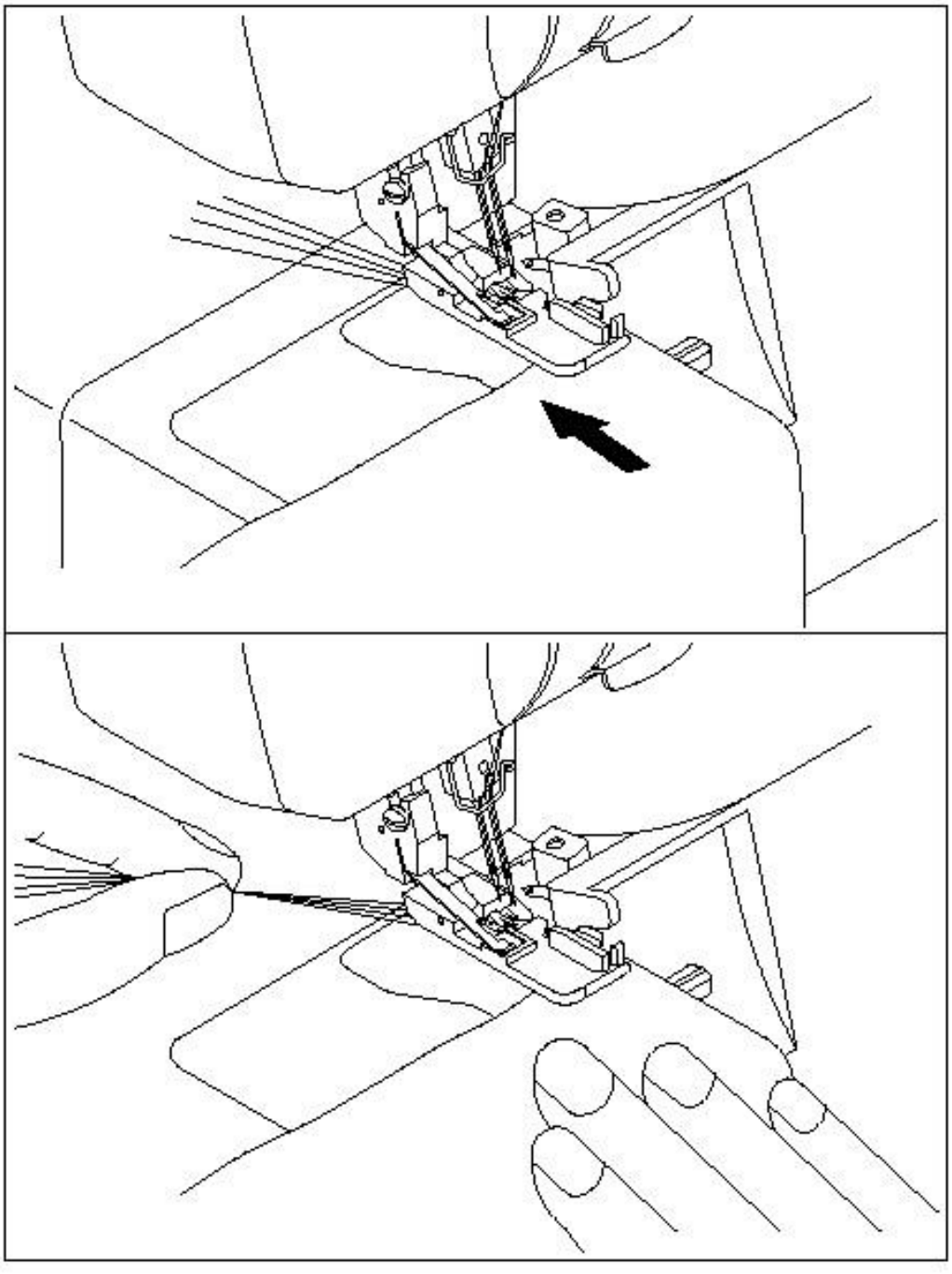

Jak wykonać ścieg łańcuszkowy

Po zakończeniu próby szycia nadal naciskać rozrusznik, aż powstanie łańcuszek o długości ok. 10 cm (4 cale). Następnie nić automatycznie zamieni się w łańcuszek.

* Jeżeli naprężenie jest nierównomierne, należy delikatnie przytrzymać nitki, sprawdzić, czy nić była prawidłowo nawleczona oraz wyregulować naprężenie nitki. Po zakończeniu niezbędnych procesów ścieg musi być równy.

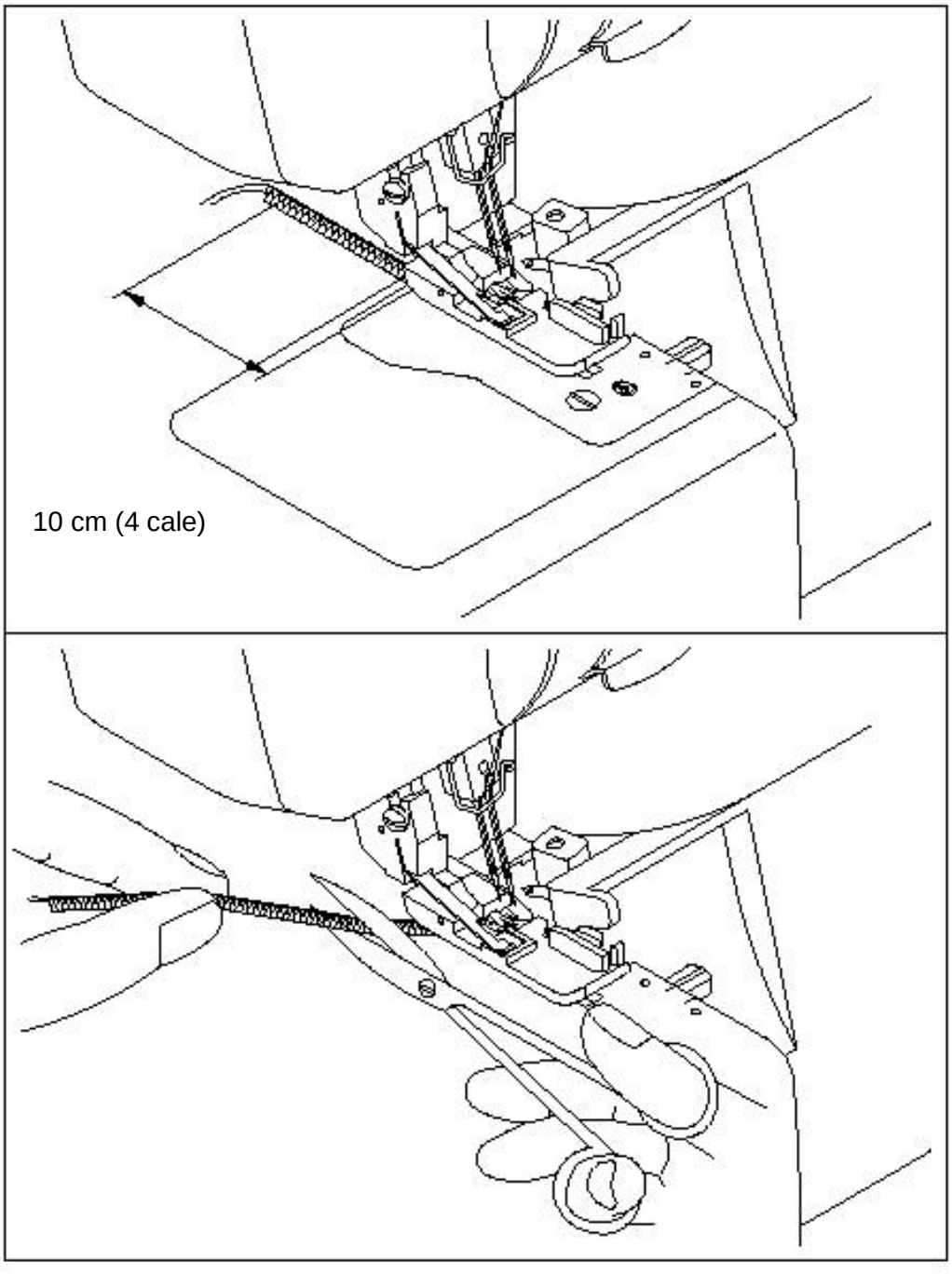

Jeśli rwą się nici podczas szycia

Jeżeli nitka zrywa się podczas szycia należy wyjąć materiał. Następnie nawlecz nić w prawidłowej kolejności. Nawlec chwytacz górny, chwytacz dolny i prawą igłę. Następnie nawlec lewą igłę. Ułożyć materiał w odległości 3-5 cm od miejsca zerwania nici. Kontynuować szycie.

Uwaga!
Nie pozostawiać szpilek w materiale, gdyż podczas szycia mogą spowodować uszkodzenie igieł i noży.

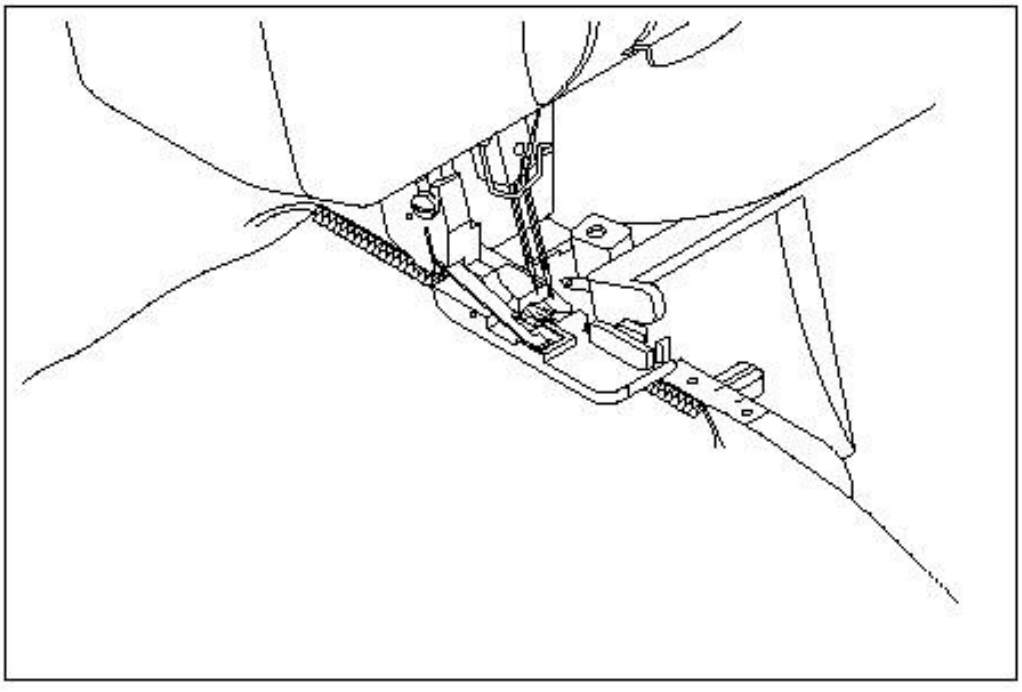

Jak prawidłowo wyregulować docisk stopki

* Docisk jest początkowo ustawiony do szycia lekkich i średnich tkanin.

Docisk stopki na materiał może być regulowany przez obrót śruby regulacji docisku, znajdującej się w górnej, lewej części maszyny.
Do szycia lekkich tkanin poluzować ciśnienie.
Do szycia bardzo grubych materiałach należy zwiększyć docisk stopki.

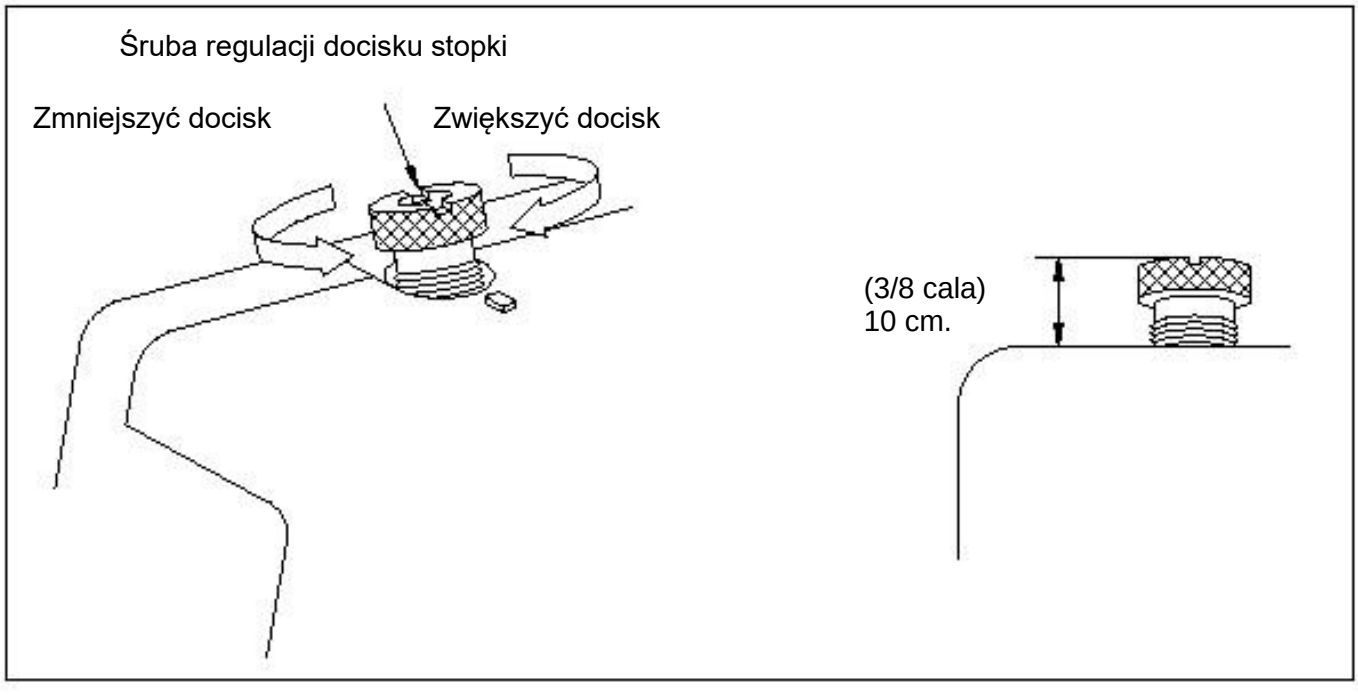

Usuwanie usterek

Problem	Przyczyna	Rozwiązywanie
Brak podawania materiału	Nieprawidłowo ustawiony nacisk stopy na tkaninę.	Zwiększyć docisk stopki obracając śrubę regulacyjną zgodnie z ruchem wskazówek zegara.
Igła się łamie	1. Igłą jest wygięta lub stępiona. 2. Nieprawidłowo założona igła. 3. Nieprawidłowe podawanie tkaniny.	1. Wymienić igłę na nową. 2. Nieprawidłowo założona igła. 3. Nieprawidłowe podawanie tkaniny.
Zrywanie nici	1. Nieprawidłowo założone nitki. 2. Splątane nitki. 3. Zbyt silne naprężenie nitek. 4. Nieprawidłowo założona igła. 5. Używany jest niewłaściwy numer igły.	1. Nawlec nitkę prawidłowo. 2. Sprawdzić szpulki nici i wysięgnik, usunąć splątane nitki. 3. Ustawić prawidłowe naprężenie nici. 4. Prawidłowo założyć igłę. 5. Wymień igłę.
Przepuszczone ściegi	1. Nieprawidłowo założone nitki. 2. Splątane nitki. 3. Zbyt silne naprężenie nitek. 4. Nieprawidłowo założona igła. 5. Używany jest niewłaściwy numer igły.	1. Nawlec nitkę prawidłowo. 2. Sprawdzić szpulki nici i wysięgnik, usunąć splątane nitki. 3. Ustawić prawidłowe naprężenie nici. 4. Prawidłowo założyć igłę. 5. Wymień igłę.
Niskiej jakości ściegi	Nieprawidłowo wyregulowane naprężenie nitek.	Wyregulować naprężenie nitki.
Marszczenie tkaniny	1. Zbyt silne naprężenie nitek. 2. Nieprawidłowo założone lub splątane nitki igłowe.	1. Poluzować naprężenie. 2. Usunąć wszystkie splątane nitki, ponownie nawlec nić prawidłowo.

Wykonanie ściegu overlockowego wąskiego i rolującego

Ścieg overlockowy wąski i rolujący stosowany jako ozdobne wykończenie do lekkich i średnich materiałów. Jest często używany do wykończenia krawędzi.
(1) Podnieść stopkę dociskową.
(2) Zdejmij podwójną igłę (w modelach z dwoma igłami)
Nawlec maszynę jak dla ściegu overlockowego 3-nitkowego, używając prawej igły.
(3) Przesunąć dźwignię palca ściegowego do pozycji „R”.

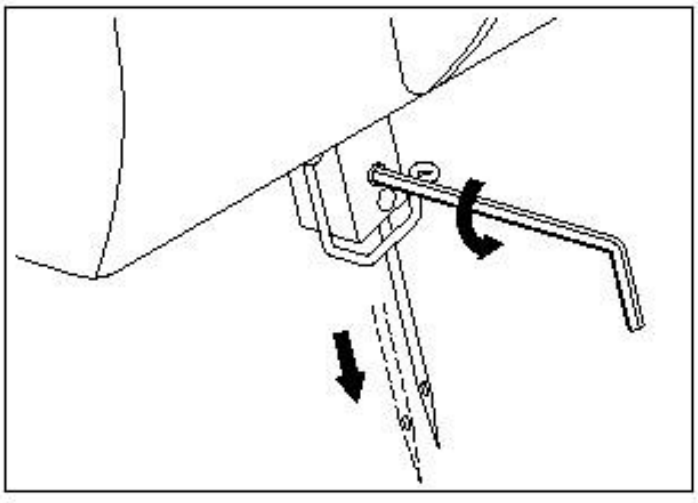

Zwróć uwagę:
Należy pamiętać o włączeniu palca ściegowego do wykonywania standardowych ściegów overlockowych!

1. Chwytacz górny.
2. Palec ściegowy.
3.Dźwignia palca ściegowego.

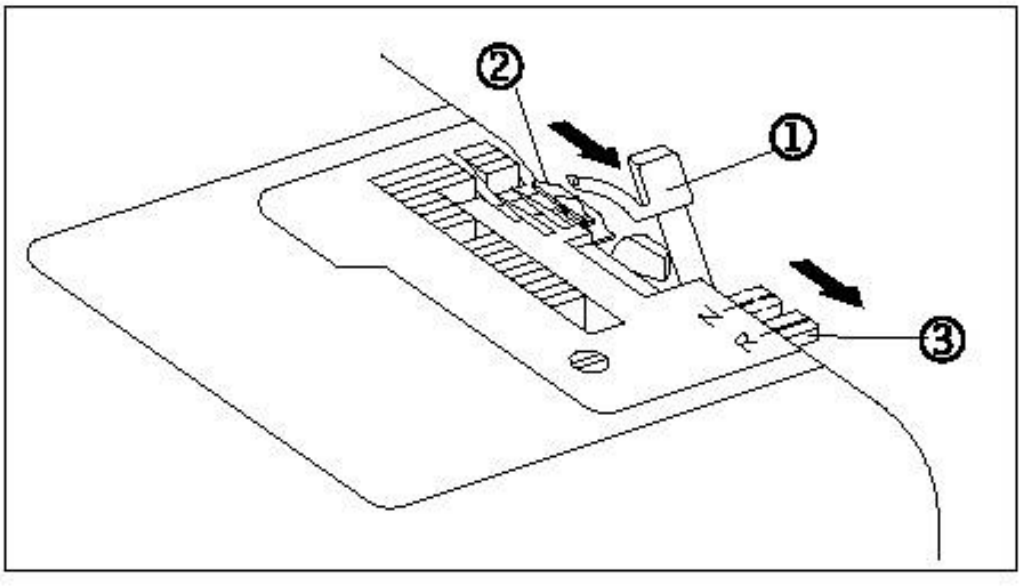

Wyregulować szerokość ściegu dla podwinięć rolujących. Przesunąć dźwignię szerokości ściegu, znajdującą się obok pokrywy frontowej, w górę do pozycji „R“.

4. Dźwignia szerokości ściegu

5. Płytka igłowa z usuniętym palcem ściegowym

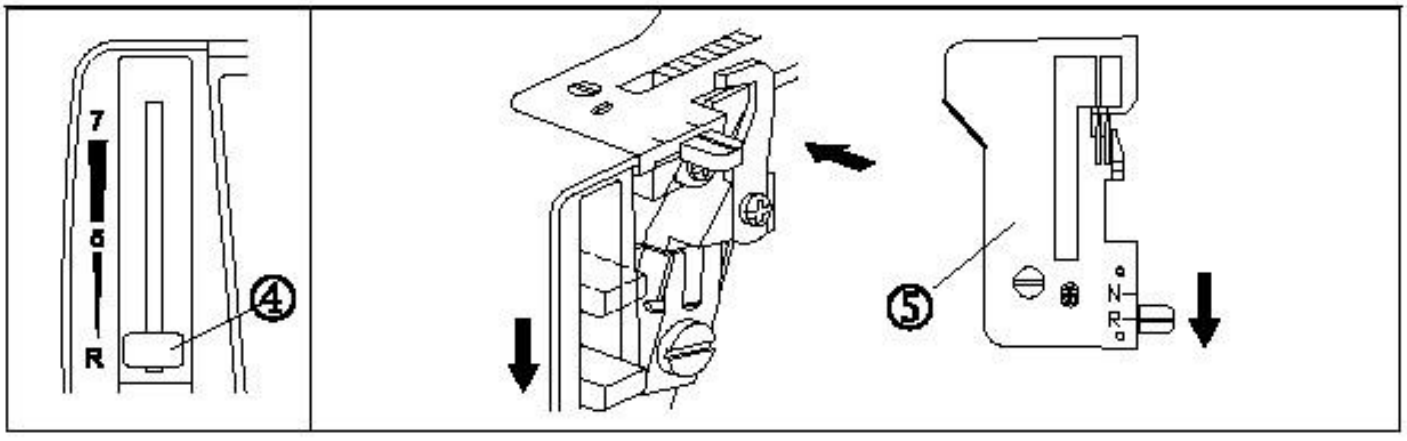

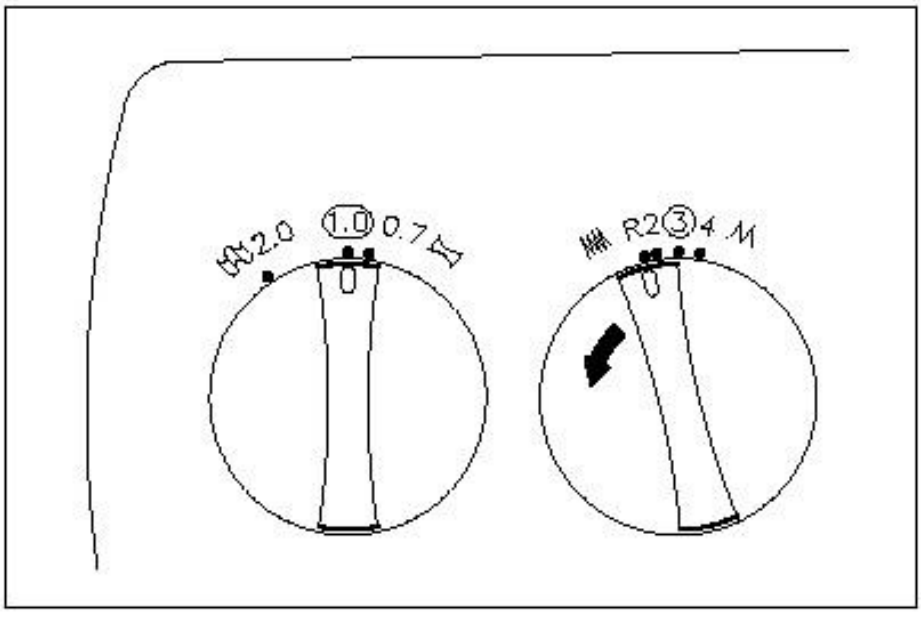

(5) Wyregulować długość ściegu. Ustawić dźwignię regulacji długości ściegu w pozycji „R“, jak pokazano na rysunku.

Rolowanie brzegu.
Ustaw maszynę tak, jak wskazano poniżej:
* Naprężenie nitki z prawej igły 3-5
* Naprężenie nitki chwytacza górnego 4-6
* Naprężenie nitki chwytacza dolnego 5-7
Naprężenie może się zmieniać w zależności od rodzaju wybranej tkaniny i nitki.

Wykonanie wąskiego ściegu overlockowego.
Ustaw maszynę tak, jak wskazano poniżej:
* Naprężenie nitki z prawej igły 5-7
* Naprężenie nitki chwytacza górnego 5-7
* Naprężenie nitki chwytacza dolnego 3-5
Naprężenie może się zmieniać w zależności od rodzaju wybranej tkaniny i nitki.

Tabela ściegu overlockowego wąskiego i rolującego

	Ścieg rolujący	Ścieg rolujący, wąski
Typ ściegu	Lewa strona materiału 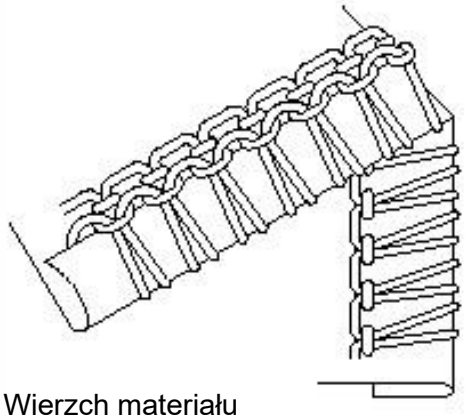 Wierzch materiału	Prawa strona materiału 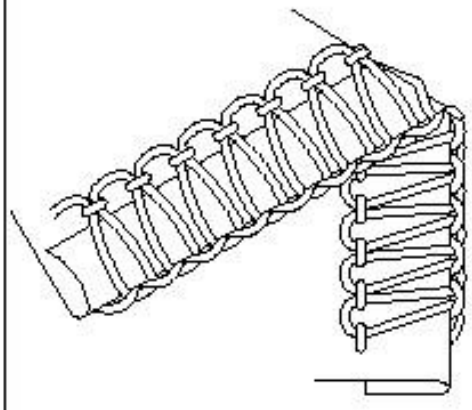
Materiał	Materiały lekkie Krepdeszyn Żorżeta Batyst Organdyna	Materiały lekkie Krepdeszyn Żorżeta Batyst Organdyna
Nitka	Nylonowa nić nr 80 Poliestrowa nić nr 80	Nylonowa nić nr 80 Poliestrowa nić nr 80
Nitka chwytacza górnego	Wełniana nić nylonowa Ozdobna nitka	Wełniana nić nylonowa Nylonowa nić nr 80 Poliestrowa nić nr 80
Nitka chwytacza dolnego	Nylonowa nić nr 80 Poliestrowa nić nr 80	Nylonowa nić nr 80 Poliestrowa nić nr 80
Długość ściegu	R	R
Szerokość ściegu	R.5 modele dwuigłowe	R.5 modele dwuigłowe
Palec ściegowy	Usunięty	Usunięty
Naprężenie nici Nić igłowa Nitka chwytacza górnego Nitka chwytacza dolnego	4 (3-5) 5 (4-6) 6 (5-7)	4 (4-6) 4 (4-6) 4 (4-6)

Specjalne dodatkowe stopki do pracy na overlocku

1. Stopka do ściegu krytego
2. Stopka do przyszywania cekinów
3. Stopka do haftu elastycznej gumy
4. Stopka do wszywania sznurka
5. Stopka do marszczenia

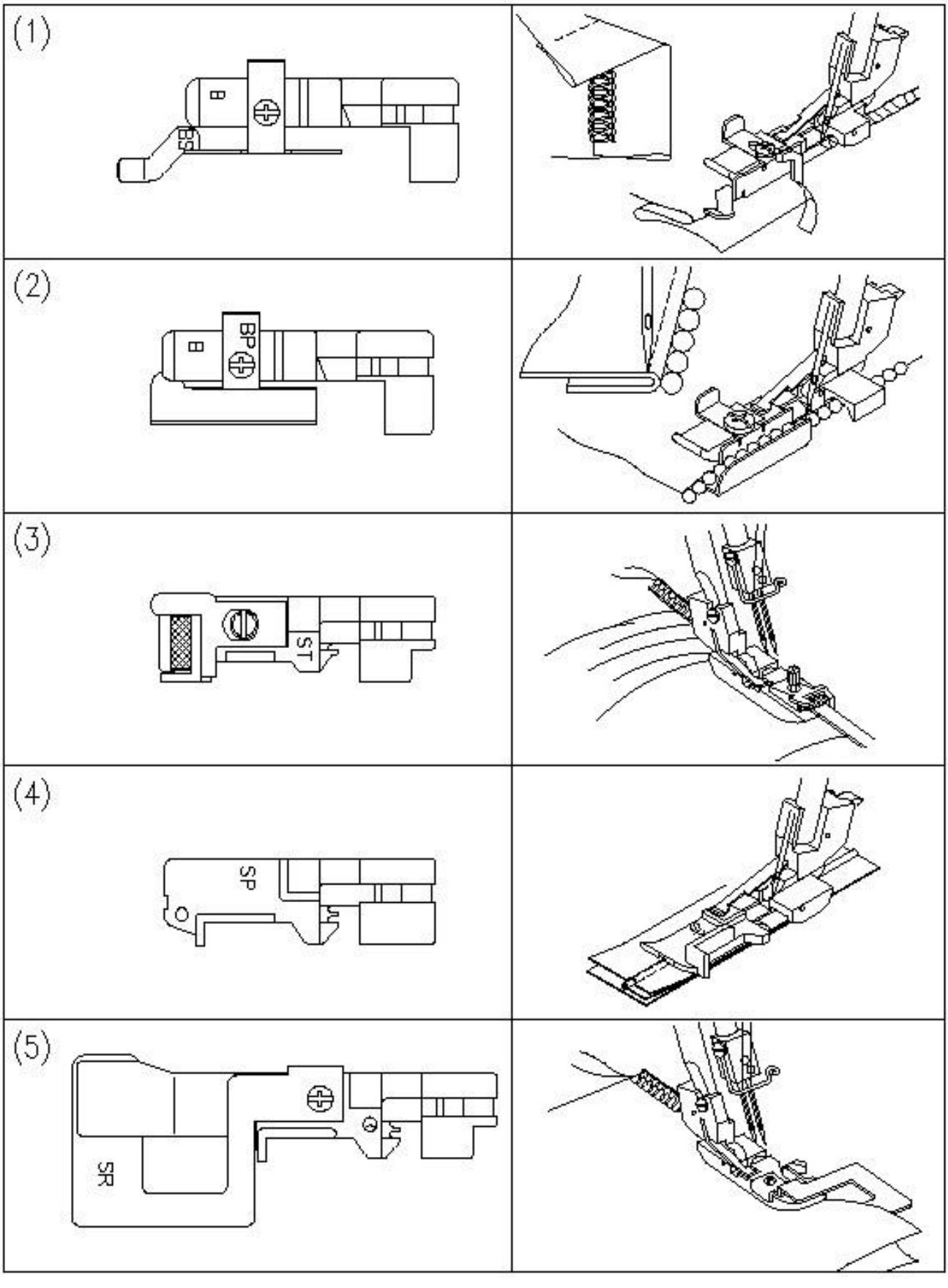

Wymiana noża

Zużyte lub skrzywione noże mogą spowodować marszczenie materiału lub nierówny ścieg.
Uwaga: Odłącz maszynę od sieci, podczas wymiany noża.

Wymiana noża górnego.
* Otwórz pokrywę frontową i ustaw górny nóż w najwyższej pozycji.
* Poluzować śrubę górnego noża i wyjąć nóż.
* Założyć uchwyt górnego noża nowy ostry nóż.
* Przykręcić śrubę uchwytu noża.

UPEWNIJ SIĘ, ŻE KRAWĘDŹ NOŻA GÓRNEGO WYCHODZI POZA KRAWĘDŹ NOŻA DOLNEGO NA 0.5 – 1.0 MM.

Wymiana noża dolnego.
* Poluzować śrubę mocującą i wyciągnąć nóż w dół.
* Włóż nowy nóż
* Ustawić pozycję noża dolnego, tak aby jego brzeg zrównał się z krawędzią płytki igłowej.
* Dokręcić śrubę mocującą dolnego noża.

1. Śruby noża górnego
2. Śruby noża dolnego

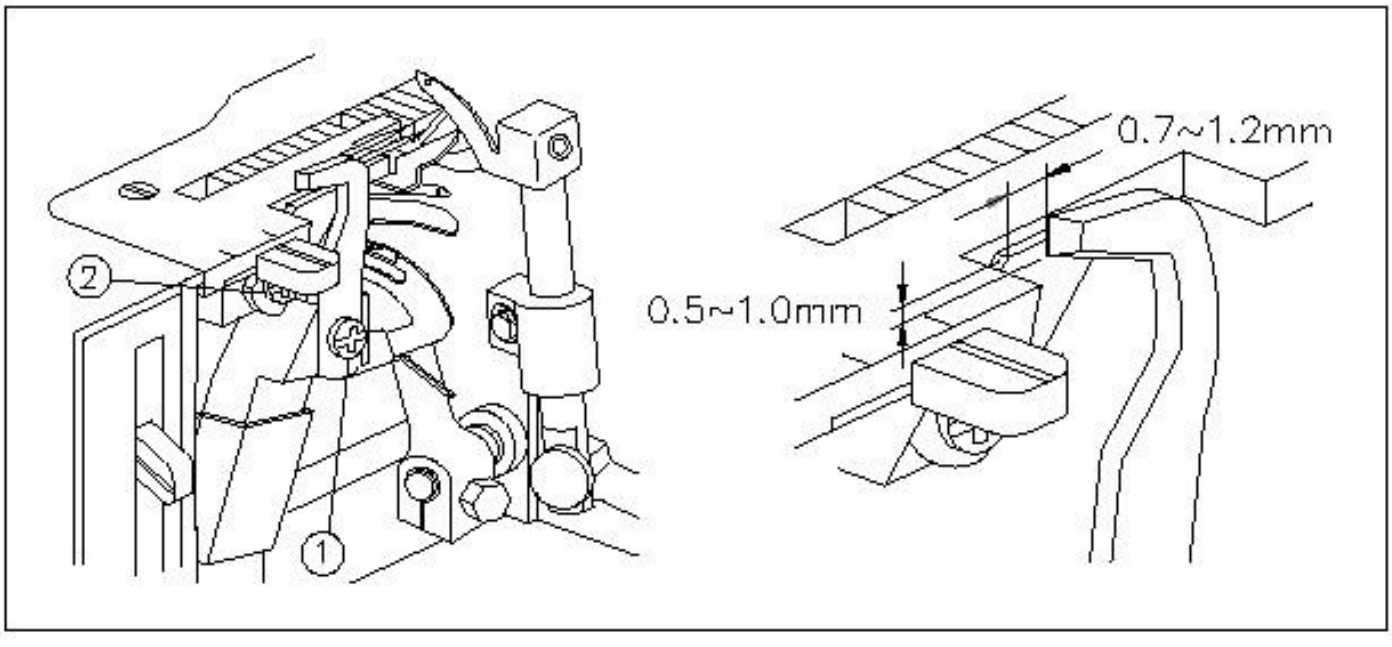

Czyszczenie i smarowanie

Dla wysokiej jakości i cichej pracy overlocka, należy regularnie czyścić i smarować wszystkie ruchome części.

PRZED SMAROWANIEM LUB CZYSZCZENIEM NALEŻY ODŁĄCZYĆ URZĄDZENIE OD SIECI ZASILANIA.

1. Otwórz pokrywę frontową.
2. Posmarować niewielką ilością oleju te części, które są oznaczone na rysunku strzałkami.

W CELU ZAPEWNIENIA WYSOKIEJ JAKOŚCI PRACY, NALEŻY SMAROWAĆ MASZYNĘ TYLKO WYSOKIEJ JAKOŚCI OLEJEM. JEŻELI MASZYNA JEST CZĘSTO UŻYWANA, TO NALEŻY SMAROWAĆ RAZ W TYGODNIU.

CZYSZCZENIE.
1. Wewnętrzną część płytki igłowej należy czyścić szczoteczką.
2. Poluzuj śrubę A. Następnie zdjąć płytkę igłową.

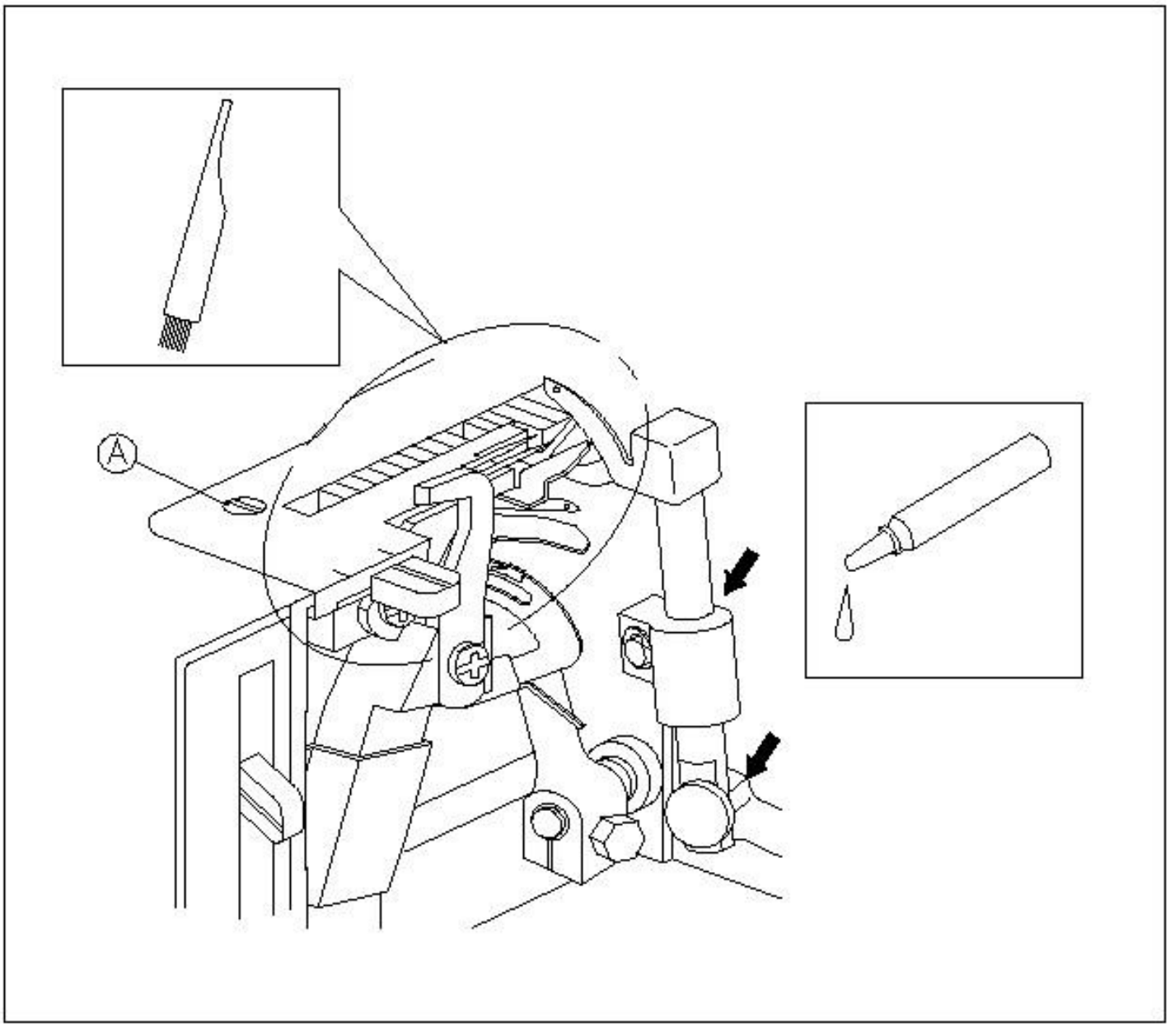

Wymiana żarówki

Przed wymianą żarówki należy odłączyć maszynę od źródła zasilania.

Wymiana żarówki
* Poluzować śrubę (1) i zdjąć osłonę żarówki (2), jak pokazano na rysunku.
* Poluzować śrubę pokrywy żarówki (3) i zdjąć osłonę żarówki (4).
* Wyjąć żarówkę (5) i wymienić na nową.

(1) Śruba
(2) Osłona żarówki
(3) Śruba
(4) Osłona żarówki
(5) Żarówka

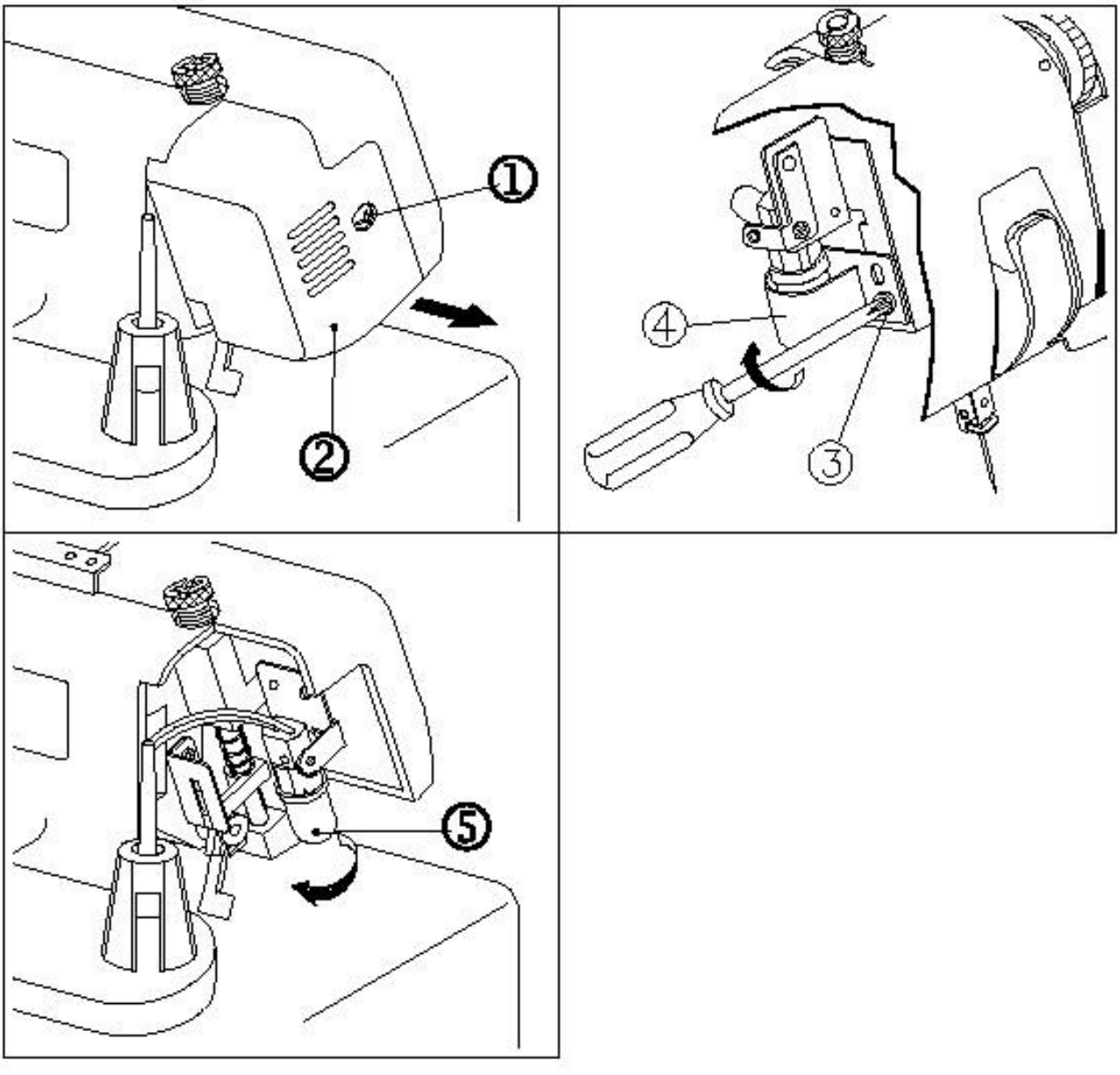

Specyfikacja maszyny

Zastosowanie
Od lekkich do ciężkich tkanin

Prędkość szycia
1200 ściegów na minutę

Długość ściegu
1,1 mm – 4 mm

Szerokość ściegu
2,3 mm – 7,0 mm

Stopka
Typ wolnej stopki

Podnoszenie stopki
5mm - 6mm

Podnoszenie igielnicy
25mm

Igła
HAx1 (130/705H)

Liczba igieł i nici
Trzy/cztery nitki
Dwie lub jedna igły

Waga overlocka
7 kg.

Zestaw igieł HAx1
nr 80 (2)
nr 90 (2)

KARTA GWARANCYJNA

Model:	
Numer seryjny:	
Data zakupu:	
Podpis i pieczęć sprzedawcy:	

Serwis Centralny:

Infolinia serwisowa
(w dni robocze w godzinach 10:00-17:00)
tel. 665 10 10 40

e-mail: serwis@minerva-sewing.pl

Naprawa Sprzętu Gospodarstwa Domowego
Czesław Sterkowicz
ul. Stawowa 11, 50-018 Wrocław

Adnotacje o naprawie:

1.		2.		3.	
data naprawy		data naprawy		data naprawy	
data zgłoszenia	opis usterki/ naprawy	data zgłoszenia	opis usterki/ naprawy	data zgłoszenia	opis usterki/ naprawy
	pieczątka i podpis		pieczątka i podpis		pieczątka i podpis

Szanowni Państwo,
Dziękujemy za zakup maszyny do szycia marki Minerva. Maszyna ta została zaprojektowana z myślą o Państwa wysokich wymaganiach użytkowych, funkcjonalnych i estetycznych z najwyższej jakości materiałów oraz według nowoczesnych standardów produkcji. Jesteśmy przekonani, że użytkując maszynę zgodnie z jej przeznaczeniem oraz załączoną instrukcją, będą Państwo zadowoleni z dokonanego wyboru.

W przypadku jakichkolwiek pytań związanych z naprawą i eksploatacją urządzenia w pierwszej kolejności prosimy o kontakt z infolinią serwisową, telefon: 665 10 10 40

Prosimy o zachowanie oryginalnego opakowania wraz ze styropianowymi wytłoczkami. W przypadku konieczności wysyłki maszyny do Serwisu są Państwo zobowiązani do należytego jej zabezpieczenia. Serwis nie ponosi odpowiedzialności za uszkodzenia mechaniczne powstałe w transporcie. Najlepszym zabezpieczeniem jest oryginalne opakowanie (wraz ze styropianowymi wytłoczkami).

WARUNKI GWARANCJI

1. Gwarancja na maszyny do szycia Minerva obowiązuje na terenie Rzeczypospolitej Polskiej i udzielana jest nabywcy na okres:
   - 36 miesięcy od daty zakupu, w przypadku, gdy Nabywcą jest osoba fizyczna,
   - 12 miesięcy od daty zakupu, gdy Nabywcą jest przedsiębiorstwo lub osoba prawna.
2. Podstawą gwarancji jest karta gwarancyjna wraz z dowodem zakupu i dotyczy wyłącznie maszyny wymienionej w niniejszej karcie gwarancyjnej.
3. Gwarancja dotyczy usterek technicznych stwierdzonych w okresie gwarancji powstałych z przyczyn wad produkcyjnych lub materiałowych jej części.
4. Gwarancja nie obejmuje czyszczenia i konserwacji maszyny ani innych czynności, które zgodnie z instrukcją obsługi Nabywca powinien przeprowadzić we własnym zakresie.
5. Gwarancją nie są objęte materiały eksploatacyjne oraz elementy ulegające naturalnemu zużyciu takie, jak: nawlekacz, bębenek, żarówka, igła, chwytacz, pasek, bezpiecznik, płytka ściegowa.
6. Usterki będą usuwane bezpłatnie w możliwie jak najkrótszym terminie liczonym od chwili przyjęcia maszyny do naprawy w Serwisie Centralnym. Termin naprawy gwarancyjnej nie będzie przekraczał 2 tygodni pod warunkiem dostępności części niezbędnych do naprawy. W przypadku braku dostępności w Polsce wymaganej części zamiennej termin naprawy może ulec wydłużeniu do 30 dni. Okres gwarancji na część zamienną nie przekracza terminu gwarancji na maszynę.
7. Gwarancja nie obejmuje szkód powstałych w wyniku:
   - nieprzestrzegania załączonej instrukcji obsługi,
   - użytkowania maszyny niezgodnie z przeznaczeniem, do celów innych niż osobiste (rodzinne, domowe),
   - nienależytego przechowywania i zabezpieczenia na czas transportu (zalecamy zachowanie oryginalnego opakowania wraz ze styropianowymi wytłoczkami),
   - uszkodzeń mechanicznych,
   - dokonania naprawy, przebudowy lub zmian konstrukcyjnych przez nieautoryzowane osoby,
   - nieprzestrzegania instrukcji obsługi w zakresie konserwacji i pielęgnacji.

Importer:
Revorm sp. z o.o.
Przemysłowa 6, 52-333 Wrocław, telefon: 697 325 214
e-mail: info@minerva-sewing.pl www: minerva-sewing.pl